ПРИТОЧНЫЙ ВЕНТАГРЕГАТ С ЭЛЕКТРИЧЕСКИМ НАГРЕВАТЕЛЕМ | QC-SVCM 400

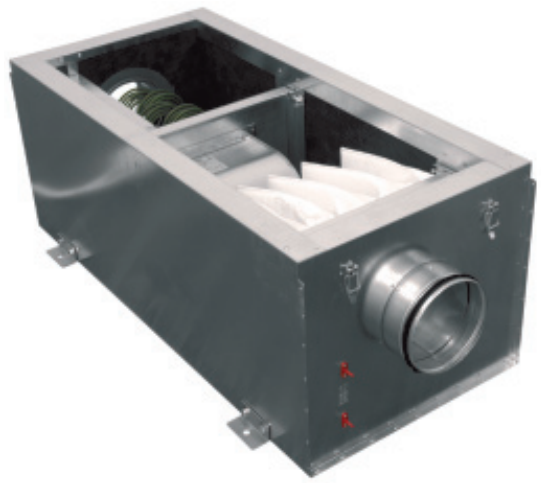

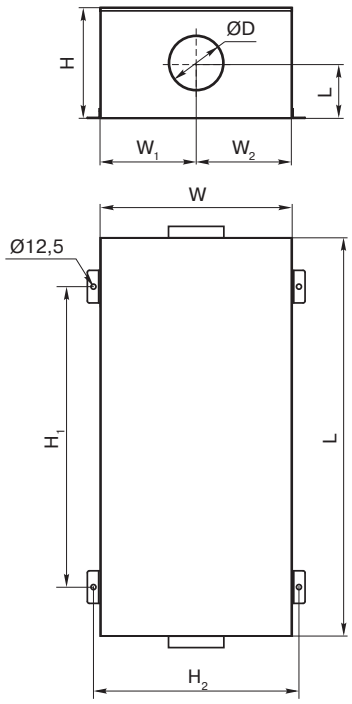

QC	-	SVCM	400	-	1,2	-	1
1		2	3		4		5

1	**QC**	- вентиляционное оборудование торговой марки QuattroClima
2	**SVCM**	- компактный вентагрегат приточного типа со встроенным водяным или электрическим калорифером
3	**400**	- типоразмер вентагрегата
4	**1,2**	- тепловая мощность нагрева, кВт
5	**1**	- число фаз вентилятора

Тип вентагрегата	Размеры, мм								
	W	W_1	W_2	C	L	H	ØD	H_1	H_2
QC-SVCM 400	434	215	215	125	880	250	125	920	350

ОБЛАСТЬ ПРИМЕНЕНИЯ

- Используются в системах приточной вентиляции зданий бытового, общественного или административного назначения.
- Наличие тепло-звукоизоляционного слоя позволяет применять вентагрегат в помещениях с высокими требованиями к уровню шума.

ОПИСАНИЕ

- Оснащаются радиальными однофазными вентиляторами с внешним ротором производства фирмы Ziehl-Abegg (Германия).
- Электродвигатели имеют встроенные в обмотки термоконтакты с автоматическим перезапуском.
- В установках используются электрические нагреватели, оснащенные двумя термостатами защиты от перегрева.
- Максимальная температура воздуха 50 °С.
- Минимальная скорость воздушного потока через нагреватель 1,5 м/с.
- Фильтр карманный, класс очистки F5.
- Максимально допустимая влажность перемещаемого воздуха не более 70 %.

УПРАВЛЕНИЕ

- Регулирование оборотов осуществляется с помощью плавного (бесступенчатого) регулятора скорости или 5-ступенчатого трансформатора (регуляторы скорости заказываются отдельно).
- Регулирование температуры осуществляется при помощи регулятора мощности нагрева (регулятор мощности заказывается отдельно).

КОНСТРУКЦИЯ

- Корпус изготавливается из оцинкованной стали.
- Изоляция на основе минеральной ваты толщиной 50 мм.
- Крышка крепится легкоотстегивающимися шарнирами.

МОНТАЖ

- Устанавливается за подвесным потолком или на стене. Разрешается любое пространственное расположение QC-SVCM. При установке вентагрегата необходимо обеспечить возможность снятия сервисной крышки для замены фильтра.

КАЧЕСТВО И БЕЗОПАСНОСТЬ

- Сертификат соответствия в системе ГОСТ Р.

QC-KT стр. 131

QC-GMA стр. 134

QC-GA стр. 135

QC-DEGA стр. 140

QC-DNA стр. 141

QC-SA стр. 153

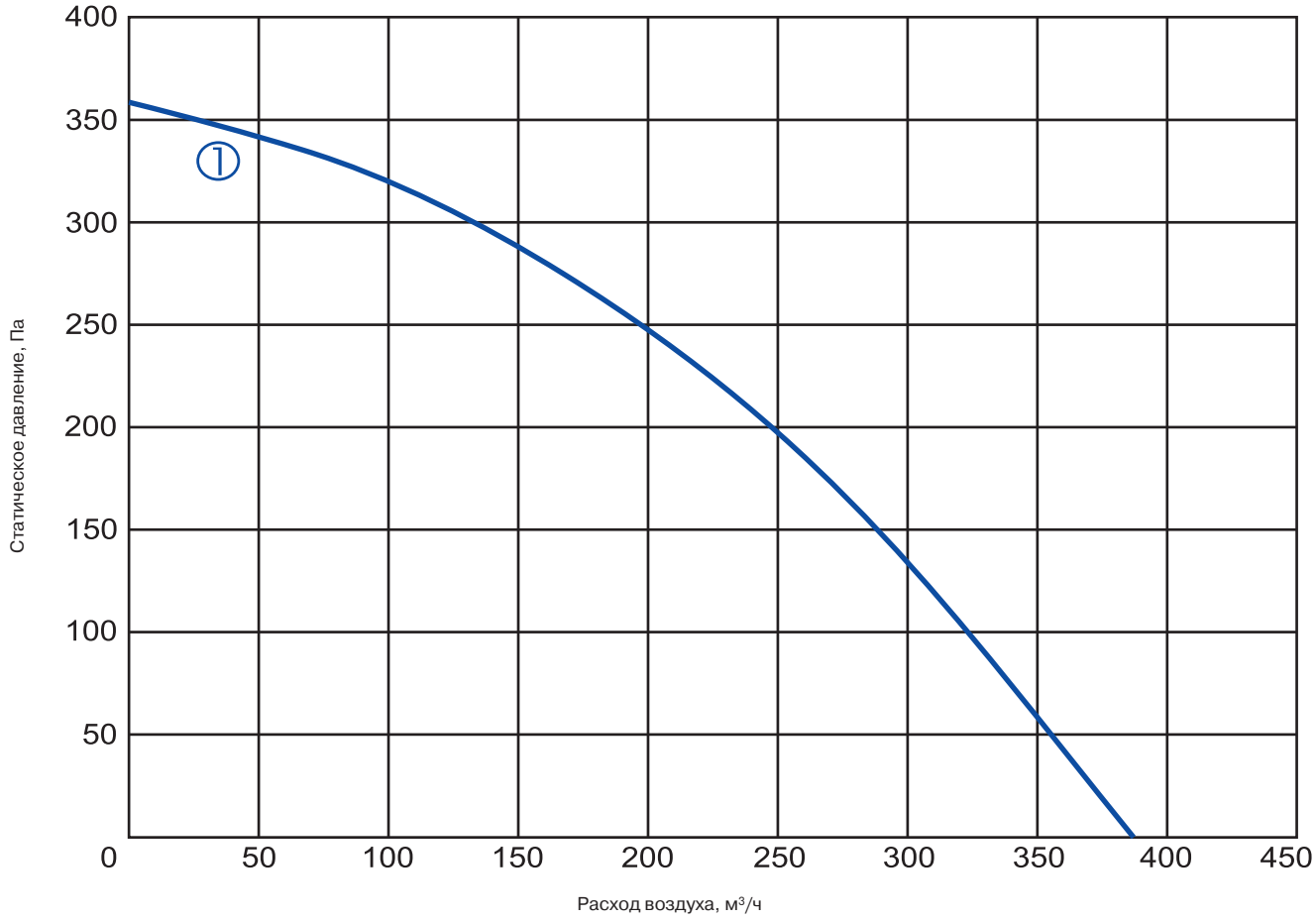

① **QC-SVCM 400-1,2-1 QC-SVCM 400-2,0-1 QC-SVCM 400-5,0-1**

Технические характеристики		Ед. изм.	400-1,2-1	400-2,0-1	400-5,0-1
Нагреватель	Число фаз/напряжение/частота	Ф/В/Гц	1/230/50	1/230/50	2/400/50
	Тепловая мощность	кВт	1,2	2,0	5
	Мин. скорость воздушного потока	м/с	1,5	1,5	1,5
	Регулятор мощности		EKR 6.1	EKR 6.1	EKR 6.1
Вентилятор	Число фаз/напряжение/частота	Ф/В/Гц	1/230/50	1/230/50	1/230/50
	Номинальный ток	А	0,64	0,64	0,64
	Число оборотов в минуту	об./мин	2300	2300	2300
	Потребляемая мощность	кВт	0,147	0,147	0,147
	Степень защиты двигателя		IP-44	IP-44	IP-44
	Расход воздуха	м³/ч	385	385	385
	Регулятор скорости		TGRV 1/MTY 1,5	TGRV 1/MTY 1,5	TGRV 1/MTY 1,5
Степень защиты клеммной коробки			IP-54	IP-54	IP-54
Автоматическое управление			Не встроено	Не встроено	Не встроено
Класс очистки			F5	F5	F5
Уровень звукового давления к окружению (1 метр)		дБА	41	41	41
№ схемы подключения			№ 1	№ 1	№ 2

MTY
стр. 210

TGRV
стр. 211

EKR 6.1
стр. 213

TJ-K10K
стр. 220

DTV 500
стр. 221

ПРИТОЧНЫЙ ВЕНТАГРЕГАТ С ЭЛЕКТРИЧЕСКИМ НАГРЕВАТЕЛЕМ | QC-SVCM 700

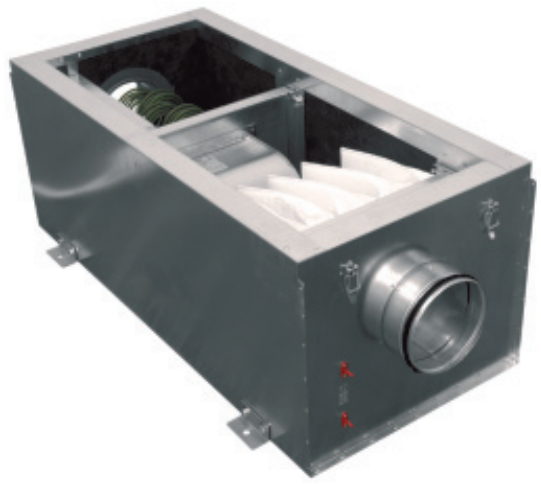

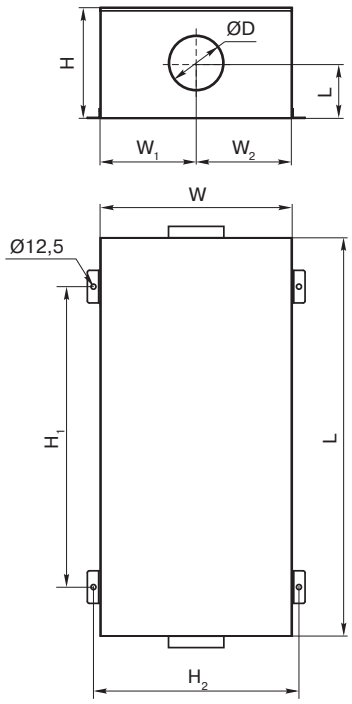

QC	-	SVCM	700	-	2,4	-	1
1		2	3		4		5

1 **QC** - вентиляционное оборудование торговой марки QuattroClima

2 **SVCM** - компактный вентагрегат приточного типа со встроенным водяным или электрическим калорифером

3 **700** - типоразмер вентагрегата

4 **2,4** - тепловая мощность нагрева, кВт

5 **1** - число фаз вентилятора

Тип вентагрегата	Размеры, мм								
	W	W_1	W_2	C	L	H	ØD	H_1	H_2
QC-SVCM 700	459	228	228	207	955	400	160	996	375

ОБЛАСТЬ ПРИМЕНЕНИЯ

- Используются в системах приточной вентиляции зданий бытового, общественного или административного назначения.
- Наличие тепло-звукоизоляционного слоя позволяет применять вентагрегат в помещениях с высокими требованиями к уровню шума.

ОПИСАНИЕ

- Оснащаются радиальными однофазными вентиляторами с внешним ротором производства фирмы Ziehl-Abegg (Германия).
- Электродвигатели имеют встроенные в обмотки термоконтакты с автоматическим перезапуском.
- В установках используются электрические нагреватели, оснащенные двумя термостатами защиты от перегрева.
- Максимальная температура воздуха 50 °С.
- Минимальная скорость воздушного потока через нагреватель 1,5 м/с.
- Фильтр карманный, класс очистки F5.
- Максимально допустимая влажность перемещаемого воздуха не более 70 %.

УПРАВЛЕНИЕ

- Регулирование оборотов осуществляется с помощью плавного (бесступенчатого) регулятора скорости или 5-ступенчатого трансформатора (регуляторы скорости заказываются отдельно).
- Регулирование температуры осуществляется при помощи регулятора мощности нагрева (регулятор мощности заказывается отдельно).

КОНСТРУКЦИЯ

- Корпус изготавливается из оцинкованной стали.
- Изоляция на основе минеральной ваты толщиной 50 мм.
- Крышка крепится легкоотстегивающимися шарнирами.

МОНТАЖ

- Устанавливается за подвесным потолком или на стене. Разрешается любое пространственное расположение QC-SVCM. При установке вентагрегата необходимо обеспечить возможность снятия сервисной крышки для замены фильтра.

КАЧЕСТВО И БЕЗОПАСНОСТЬ

- Сертификат соответствия в системе ГОСТ Р.

QC-KT стр. 131

QC-GMA стр. 134

QC-GA стр. 135

QC-DEGA стр. 140

QC-DNA стр. 141

QC-SA стр. 153

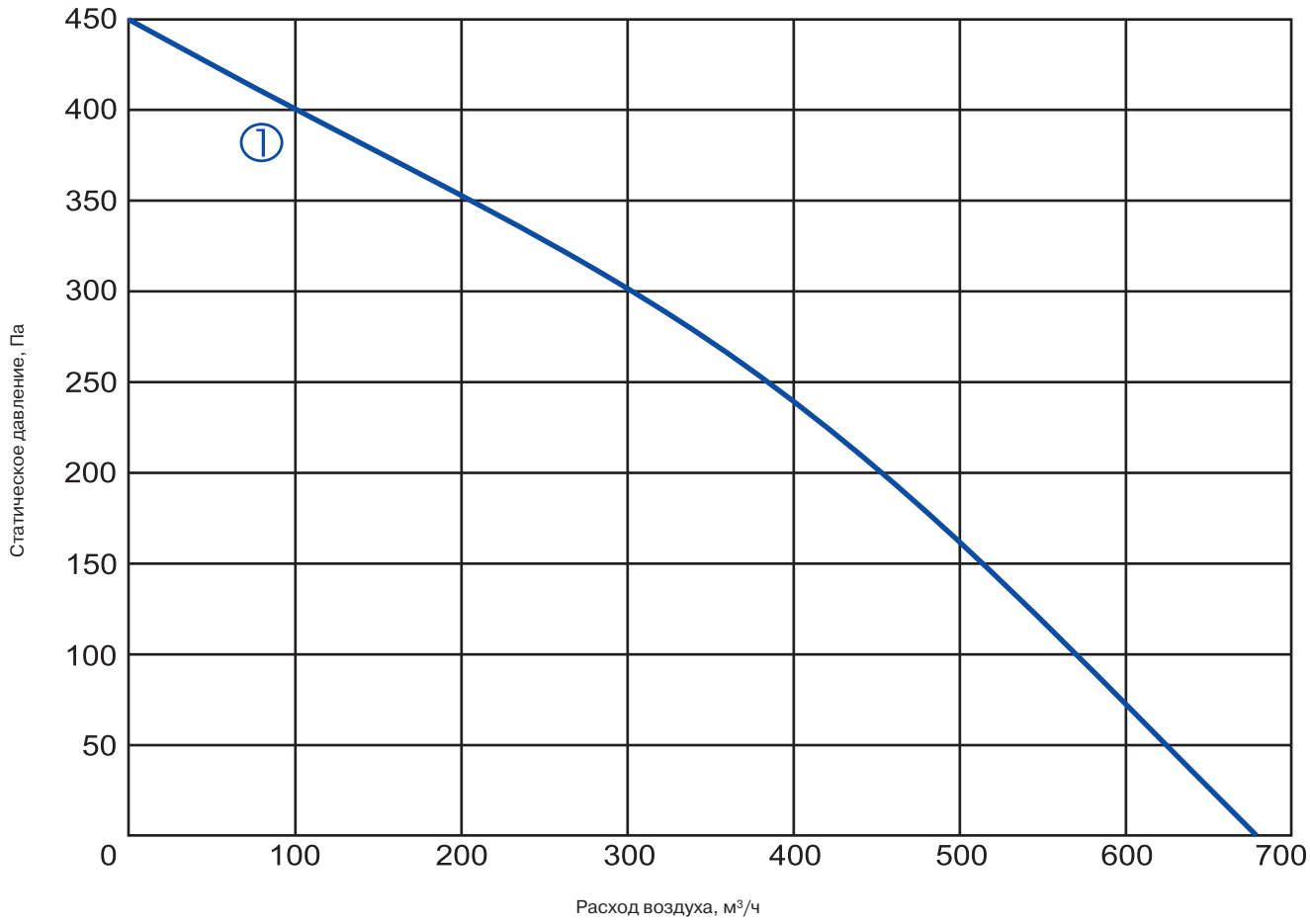

① **QC-SVCM 700-2,4-1 QC-SVCM 700-5,0-1 QC-SVCM 700-9,0-1 QC-SVCM 700-12,0-1**

Технические характеристики		Ед. изм.	700-2,4-1	700-5,0-1	700-9,0-1	700-12,0-1
Нагреватель	Число фаз/напряжение/частота	Ф/В/Гц	1/230/50	2/400/50	3/400/50	3/400/50
	Тепловая мощность	кВт	2,4	5,0	9,0	12,0
	Мин. скорость воздушного потока	м/с	1,5	1,5	1,5	1,5
	Регулятор мощности		EKR 6.1	EKR 6.1	EKR 15.1	EKR 15.1
Вентилятор	Число фаз/напряжение/частота	Ф/В/Гц	1/230/50	1/230/50	1/230/50	1/230/50
	Номинальный ток	А	0,93	0,93	0,93	0,93
	Число оборотов в минуту	об./мин	2200	2200	2200	2200
	Потребляемая мощность	кВт	0,214	0,214	0,214	0,214
	Степень защиты двигателя		IP-44	IP-44	IP-44	IP-44
	Расход воздуха	м³/ч	680	680	680	680
	Регулятор скорости		TGRV 1,5/ MTY 1,5	TGRV 1,5/ MTY 1,5	TGRV 1,5/ MTY 1,5	TGRV 1,5/ MTY 1,5
Степень защиты клеммной коробки			IP-54	IP-54	IP-54	IP-54
Автоматическое управление			Не встроено	Не встроено	Не встроено	Не встроено
Класс очистки			F5	F5	F5	F5
Уровень звукового давления к окружению (1 метр)		дБА	45	45	45	45
№ схемы подключения			№ 1	№ 2	№ 3	№ 3

MTY
стр. 210

TGRV
стр. 211

EKR 6.1
стр. 213

EKR 15,1
стр. 214

TJ-K10K
стр. 220

DTV 500
стр. 221

ПРИТОЧНЫЙ ВЕНТАГРЕГАТ
С ЭЛЕКТРИЧЕСКИМ НАГРЕВАТЕЛЕМ

QC-SVCM 850-2,0/3,0/5,0

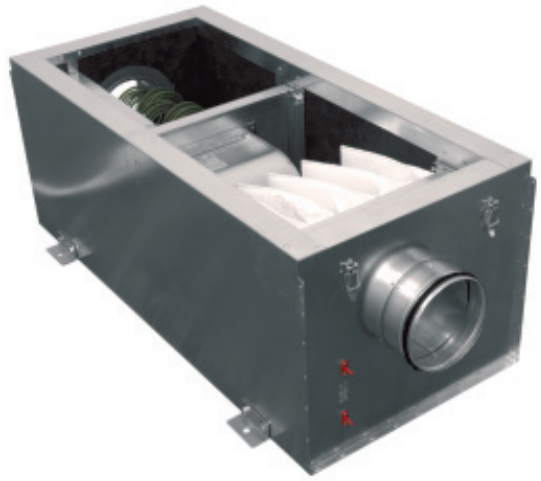

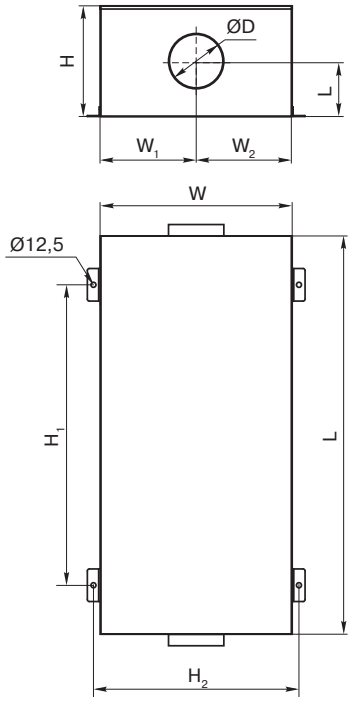

QC	-	SVCM	850	-	2,0	-	1
1		2	3		4		5

1 **QC** - вентиляционное оборудование торговой марки QuattroClima

2 **SVCM** - компактный вентагрегат приточного типа со встроенным водяным или электрическим калорифером

3 **850** - типоразмер вентагрегата

4 **2,0** - тепловая мощность нагрева, кВт

5 **1** - число фаз вентилятора

Тип вентагрегата	Размеры, мм								
	W	W_1	W_2	C	L	H	ØD	H_1	H_2
QC-SVCM 850-2,0/ 3,0	464	230	230	216	1000	400	200	700	500
QC-SVCM 850-5,0	464	230	230	216	1100	400	200	800	500

ОБЛАСТЬ ПРИМЕНЕНИЯ

- Используются в системах приточной вентиляции зданий бытового, общественного или административного назначения.
- Наличие тепло-звукоизоляционного слоя позволяет применять вентагрегат в помещениях с высокими требованиями к уровню шума.

ОПИСАНИЕ

- Оснащаются радиальными однофазными вентиляторами с внешним ротором производства фирмы Ziehl-Abegg (Германия).
- Электродвигатели имеют встроенные в обмотки термоконтакты с автоматическим перезапуском.
- В установках используются электрические нагреватели, оснащенные двумя термостатами защиты от перегрева.
- Максимальная температура воздуха 50 °С.
- Минимальная скорость воздушного потока через нагреватель 1,5 м/с.
- Фильтр карманный, класс очистки F5.
- Максимально допустимая влажность перемещаемого воздуха не более 70 %.

УПРАВЛЕНИЕ

- Регулирование оборотов осуществляется с помощью плавного (бесступенчатого) регулятора скорости или 5-ступенчатого трансформатора (регуляторы скорости заказываются отдельно).
- Регулирование температуры осуществляется при помощи регулятора мощности нагрева (регулятор мощности заказывается отдельно).

КОНСТРУКЦИЯ

- Корпус изготавливается из оцинкованной стали.
- Изоляция на основе минеральной ваты толщиной 50 мм.
- Крышка крепится легкоотстегивающимися шарнирами.

МОНТАЖ

- Устанавливается за подвесным потолком или на стене. Разрешается любое пространственное расположение QC-SVCM. При установке вентагрегата необходимо обеспечить возможность снятия сервисной крышки для замены фильтра.

КАЧЕСТВО И БЕЗОПАСНОСТЬ

- Сертификат соответствия в системе ГОСТ Р.

QC-KT стр. 131

QC-GMA стр. 134

QC-GA стр. 135

QC-DEGA стр. 140

QC-DNA стр. 141

QC-SA стр. 153

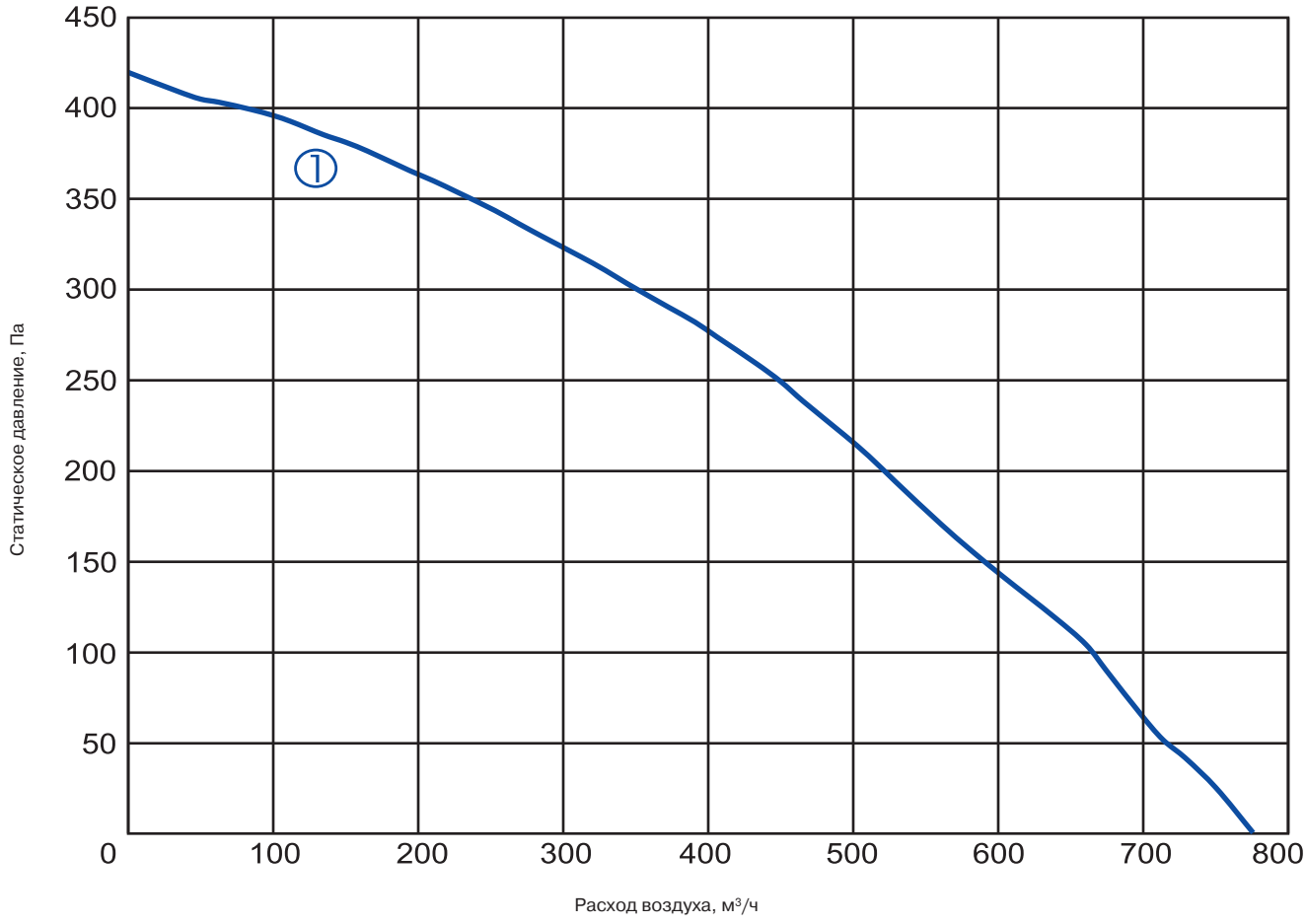

① **QC-SVCM 850-2,0-1 QC-SVCM 850-3,0-1 QC-SVCM 850-5,0-1**

Технические характеристики		Ед. изм.	850-2,0-1	850-3,0-1	850-5,0-1
Нагреватель	Число фаз/напряжение/частота	Ф/В/Гц	1/230/50	1/230/50	2/400/50
	Тепловая мощность	кВт	2,0	3,0	5,0
	Мин. скорость воздушного потока	м/с	1,5	1,5	1,5
	Регулятор мощности		EKR 6.1	EKR 6.1	EKR 6.1
Вентилятор	Число фаз/напряжение/частота	Ф/В/Гц	1/230/50	1/230/50	1/230/50
	Номинальный ток	А	0,98	0,98	0,98
	Число оборотов в минуту	об./мин	2000	2000	2000
	Потребляемая мощность	кВт	0,25	0,25	0,25
	Степень защиты двигателя		IP-44	IP-44	IP-44
	Расход воздуха	м³/ч	780	780	780
	Регулятор скорости		TGRV 2/MTY 1,5	TGRV 2/MTY 1,5	TGRV 2/MTY 1,5
Степень защиты клеммной коробки			IP-54	IP-54	IP-54
Автоматическое управление			Не встроено	Не встроено	Не встроено
Класс очистки			F5	F5	F5
Уровень звукового давления к окружению (1 метр)		дБА	46	46	46
№ схемы подключения			№ 1	№ 1	№ 2

MTY
стр. 210

TGRV
стр. 211

EKR 6.1
стр. 213

TJ-K10K
стр. 220

DTV 500
стр. 221

ПРИТОЧНЫЙ ВЕНТАГРЕГАТ
С ЭЛЕКТРИЧЕСКИМ НАГРЕВАТЕЛЕМ

QC-SVCM 850-6,0/9,0/12,0

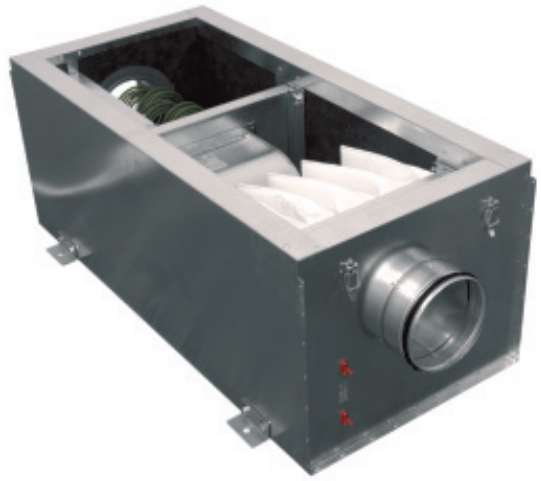

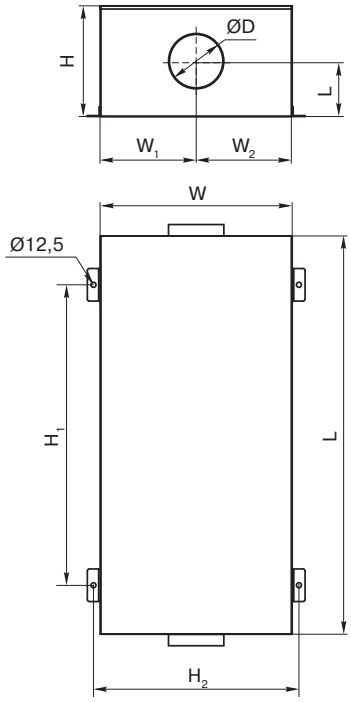

QC	-	SVCM	850	-	6,0	-	1
1		2	3		4		5

1 **QC** - вентиляционное оборудование торговой марки QuattroClima

2 **SVCM** - компактный вентагрегат приточного типа со встроенным водяным или электрическим калорифером

3 **850** - типоразмер вентагрегата

4 **6,0** - тепловая мощность нагрева, кВт

5 **1** - число фаз вентилятора

Тип вентагрегата	Размеры, мм								
	W	W_1	W_2	C	L	H	ØD	H_1	H_2
QC-SVCM 850-6,0/9,0/12,0	464	230	230	216	1100	400	200	800	500

ОБЛАСТЬ ПРИМЕНЕНИЯ

- Используются в системах приточной вентиляции зданий бытового, общественного или административного назначения.
- Наличие тепло-звукоизоляционного слоя позволяет применять вентагрегат в помещениях с высокими требованиями к уровню шума.

ОПИСАНИЕ

- Оснащаются радиальными однофазными вентиляторами с внешним ротором производства фирмы Ziehl-Abegg (Германия).
- Электродвигатели имеют встроенные в обмотки термоконтакты с автоматическим перезапуском.
- В установках используются электрические нагреватели, оснащенные двумя термостатами защиты от перегрева.
- Максимальная температура воздуха 50 °С.
- Минимальная скорость воздушного потока через нагреватель 1,5 м/с.
- Фильтр карманный, класс очистки F5.
- Максимально допустимая влажность перемещаемого воздуха не более 70 %.

УПРАВЛЕНИЕ

- Регулирование оборотов осуществляется с помощью плавного (бесступенчатого) регулятора скорости или 5-ступенчатого трансформатора (регуляторы скорости заказываются отдельно).
- Регулирование температуры осуществляется при помощи регулятора мощности нагрева (регулятор мощности заказывается отдельно).

КОНСТРУКЦИЯ

- Корпус изготавливается из оцинкованной стали.
- Изоляция на основе минеральной ваты толщиной 50 мм.
- Крышка крепится легкоотстегивающимися шарнирами.

МОНТАЖ

- Устанавливается за подвесным потолком или на стене. Разрешается любое пространственное расположение QC-SVCM. При установке вентагрегата необходимо обеспечить возможность снятия сервисной крышки для замены фильтра.

КАЧЕСТВО И БЕЗОПАСНОСТЬ

- Сертификат соответствия в системе ГОСТ Р.

QC-KT стр. 131

QC-GMA стр. 134

QC-GA стр. 135

QC-DEGA стр. 140

QC-DNA стр. 141

QC-SA стр. 153

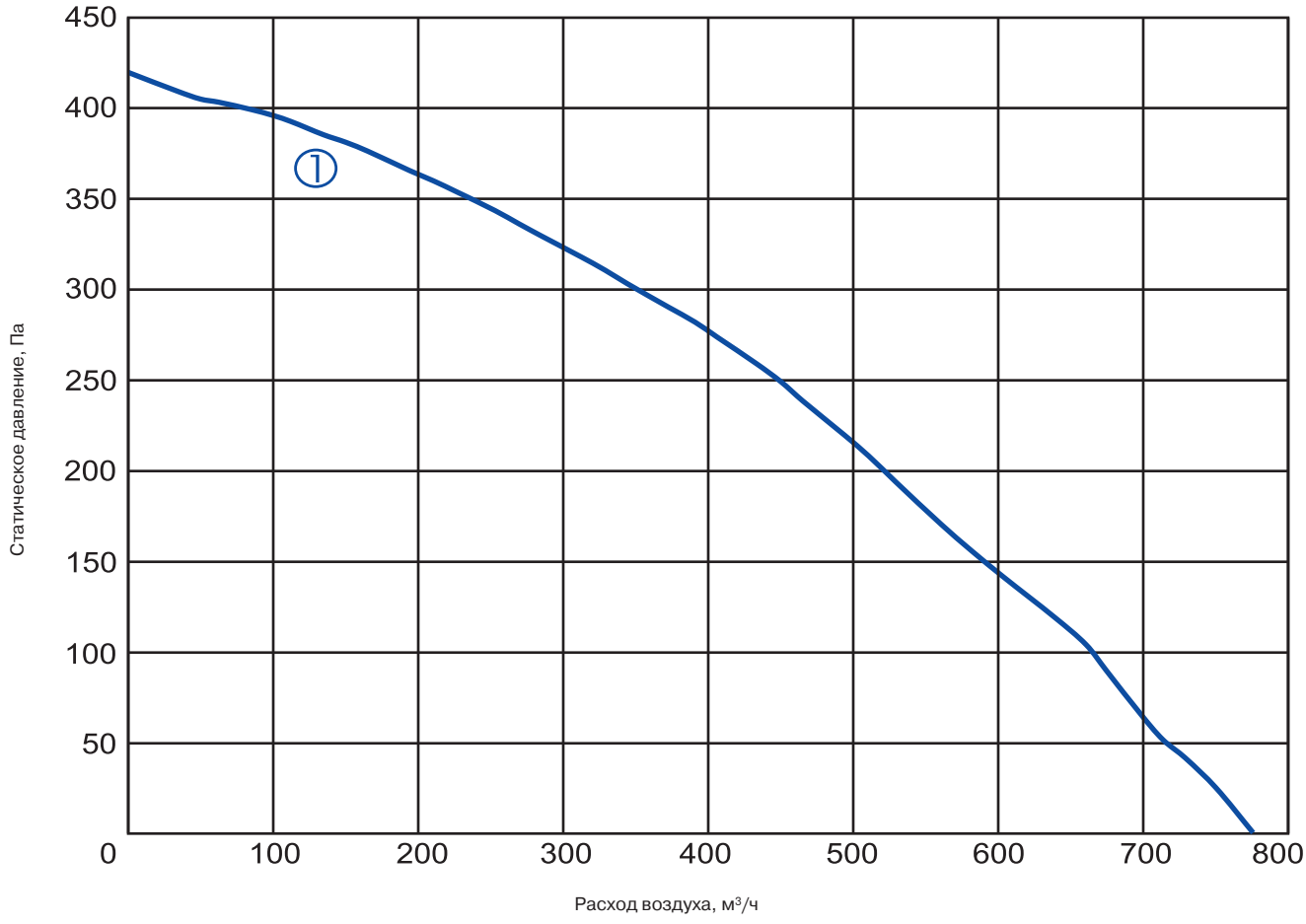

1 **QC-SVCM 850-6,0-1 QC-SVCM 850-9,0-1 QC-SVCM 850-12,0-1**

Технические характеристики		Ед. изм.	850-6,0-1	850-9,0-1	850-12,0-1
Нагреватель	Число фаз/напряжение/частота	Ф/В/Гц	2/400/50	3/400/50	3/400/50
	Тепловая мощность	кВт	6,0	9,0	12,0
	Мин. скорость воздушного потока	м/с	1,5	1,5	1,5
	Регулятор мощности		EKR 6.1	EKR 15.1	EKR 15.1
Вентилятор	Число фаз/напряжение/частота	Ф/В/Гц	1/230/50	1/230/50	1/230/50
	Номинальный ток	А	0,98	0,98	0,98
	Число оборотов в минуту	об./мин	2000	2000	2000
	Потребляемая мощность	кВт	0,25	0,25	0,25
	Степень защиты двигателя		IP-44	IP-44	IP-44
	Расход воздуха	м³/ч	780	780	780
	Регулятор скорости		TGRV 2/MTY 1,5	TGRV 2/MTY 1,5	TGRV 2/MTY 1,5
Степень защиты клеммной коробки			IP-54	IP-54	IP-54
Автоматическое управление			Не встроено	Не встроено	Не встроено
Класс очистки			F5	F5	F5
Уровень звукового давления к окружению (1 метр)		дБА	46	46	46
№ схемы подключения			№ 2	№ 3	№ 3

MTY
стр. 210

TGRV
стр. 211

EKR 6.1
стр. 213

EKR 15,1
стр. 214

TJ-K10K
стр. 220

DTV 500
стр. 221

ПРИТОЧНЫЙ ВЕНТАГРЕГАТ
С ЭЛЕКТРИЧЕСКИМ НАГРЕВАТЕЛЕМ

QC-SVCM 1000-2,4/5,0

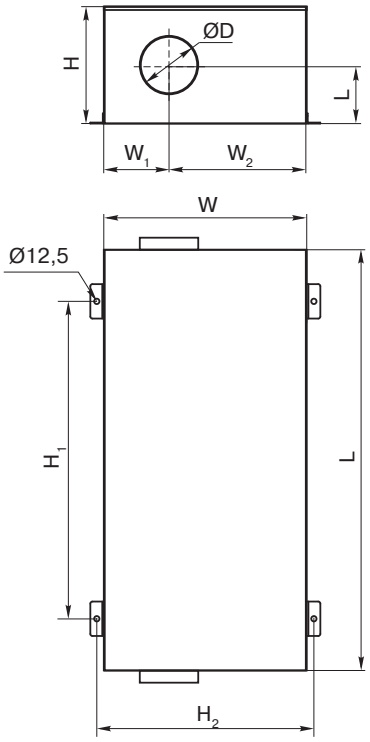

QC	-	SVCM	1000	-	2,4	-	1
1		2	3		4		5

1	**QC**	- вентиляционное оборудование торговой марки QuattroClima
2	**SVCM**	- компактный вентагрегат приточного типа со встроенным водяным или электрическим калорифером
3	**1000**	- типоразмер вентагрегата
4	**2,4**	- тепловая мощность нагрева, кВт
5	**1**	- число фаз вентилятора

Тип вентагрегата	Размеры, мм								
	W	W_1	W_2	C	L	H	ØD	H_1	H_2
QC-SVCM 1000-2,4	614	210	400	198	1150	400	250	850	650
QC-SVCM 1000-5,0	614	210	400	198	1300	400	250	900	650

ОБЛАСТЬ ПРИМЕНЕНИЯ

- Используются в системах приточной вентиляции зданий бытового, общественного или административного назначения.
- Наличие тепло-звукоизоляционного слоя позволяет применять вентагрегат в помещениях с высокими требованиями к уровню шума.

ОПИСАНИЕ

- Оснащаются радиальными одно- и трехфазными вентиляторами с внешним ротором производства фирмы Ziehl-Abegg (Германия).
- Электродвигатели имеют встроенные в обмотки термоконтакты с автоматическим перезапуском.
- В установках используются электрические нагреватели, оснащенные двумя термостатами защиты от перегрева.
- Максимальная температура воздуха 50 °С.
- Минимальная скорость воздушного потока через нагреватель 1,5 м/с.
- Фильтр карманный, класс очистки F5.
- Максимально допустимая влажность перемещаемого воздуха не более 70 %.

УПРАВЛЕНИЕ

- Регулирование оборотов осуществляется с помощью плавного (бесступенчатого) регулятора скорости или 5-ступенчатого трансформатора (регуляторы скорости заказываются отдельно).
- Регулирование температуры осуществляется при помощи регулятора мощности нагрева (регулятор мощности заказывается отдельно).

КОНСТРУКЦИЯ

- Корпус изготавливается из оцинкованной стали.
- Изоляция на основе минеральной ваты толщиной 50 мм.
- Крышка крепится легкоотстегивающимися шарнирами.

МОНТАЖ

- Устанавливается за подвесным потолком или на стене. Разрешается любое пространственное расположение QC-SVCM. При установке вентагрегата необходимо обеспечить возможность снятия сервисной крышки для замены фильтра.

КАЧЕСТВО И БЕЗОПАСНОСТЬ

- Сертификат соответствия в системе ГОСТ Р.

QC-KT стр. 131

QC-GMA стр. 134

QC-GA стр. 135

QC-DEGA стр. 140

QC-DNA стр. 141

QC-SA стр. 153

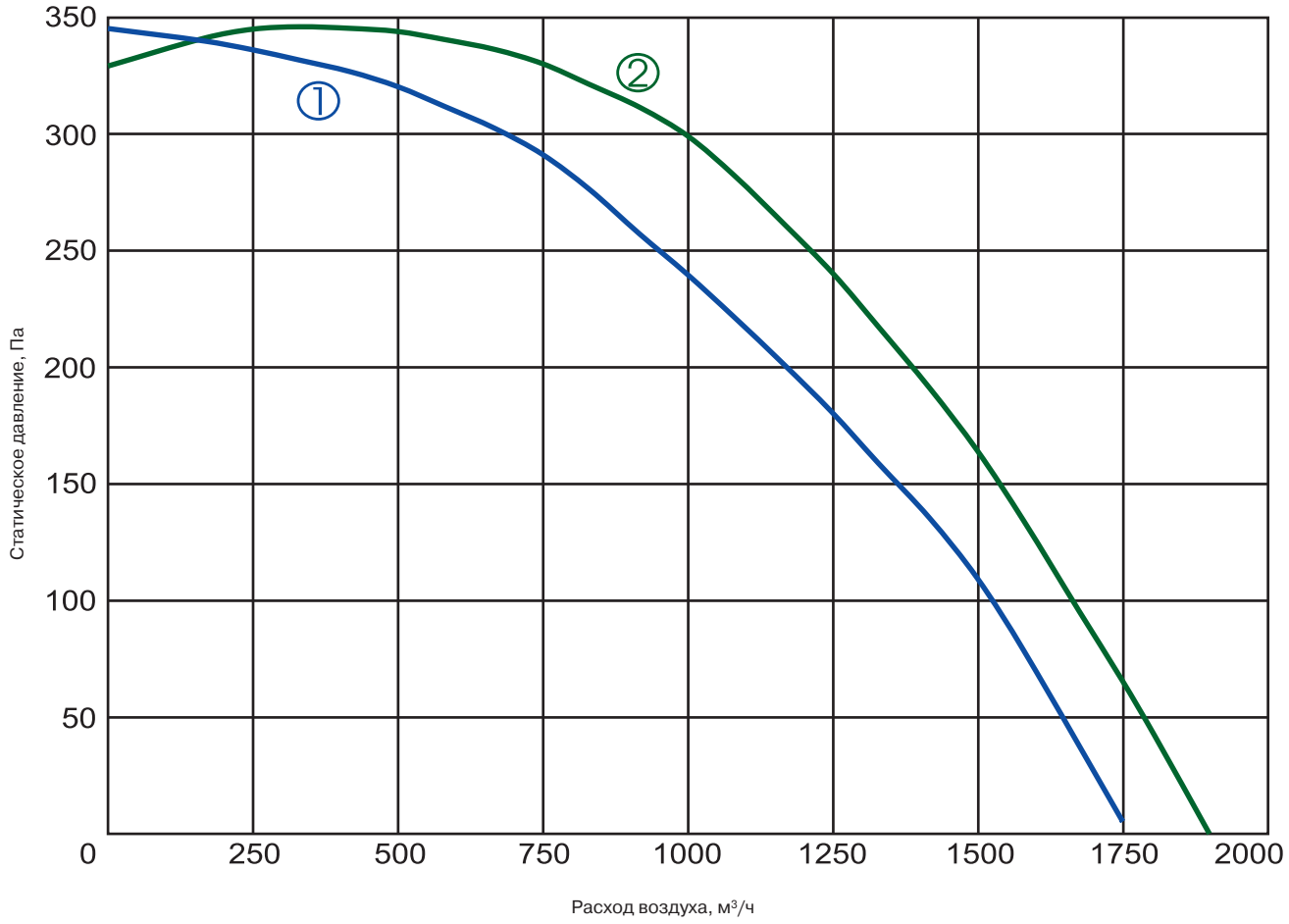

① **QC-SVCM 1000-2,4-1** **QC-SVCM 1000-5,0-1** ② **QC-SVCM 1000-2,4-3** **QC-SVCM 1000-5,0-3**

Технические характеристики		Ед. изм.	1000-2,4-1	1000-2,4-3	1000-5,0-1	1000-5,0-3
Нагреватель	Число фаз/напряжение/частота	Ф/В/Гц	1/230/50	1/230/50	2/400/50	2/400/50
	Тепловая мощность	кВт	2,4	2,4	5	5
	Мин. скорость воздушного потока	м/с	1,5	1,5	1,5	1,5
	Регулятор мощности		EKR 6.1	EKR 6.1	EKR 6.1	EKR 6.1
Вентилятор	Число фаз/напряжение/частота	Ф/В/Гц	1/230/50	3/400/50	1/230/50	3/400/50
	Номинальный ток	А	3,0	1,9	3,0	1,9
	Число оборотов в минуту	об./мин	1190	1380	1190	1380
	Потребляемая мощность	кВт	0,69	0,93	0,69	0,93
	Степень защиты двигателя		IP-54	IP-54	IP-54	IP-54
	Регулятор скорости		TGRV 5	TGRT 3	TGRV 5	TGRT 3
Степень защиты клеммной коробки			IP-54	IP-54	IP-54	IP-54
Автоматическое управление			Не встроено	Не встроено	Не встроено	Не встроено
Класс очистки			F5	F5	F5	F5
Уровень звукового давления к окружению (1 метр)		дБА	52	52	52	52
Масса		кг	75	75	75	75
№ схемы подключения			№ 4	№ 5	№ 6	№ 7

MTY
стр. 210

TGRV
стр. 211

EKR 6.1
стр. 213

TJ-K10K
стр. 220

DTV 500
стр. 221

ПРИТОЧНЫЙ ВЕНТАГРЕГАТ
С ЭЛЕКТРИЧЕСКИМ НАГРЕВАТЕЛЕМ

QC-SVCM 1000-9,0/12,0

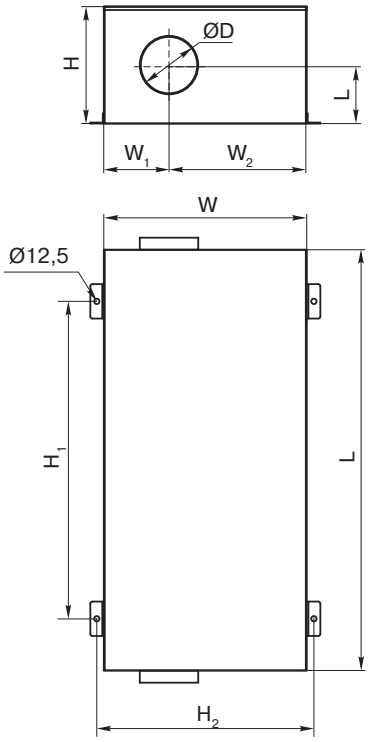

QC	-	SVCM	1000	-	9,0	-	1
1		2	3		4		5

1	**QC**	- вентиляционное оборудование торговой марки QuattroClima
2	**SVCM**	- компактный вентагрегат приточного типа со встроенным водяным или электрическим калорифером
3	**1000**	- типоразмер вентагрегата
4	**9,0**	- тепловая мощность нагрева, кВт
5	**1**	- число фаз вентилятора

Тип вентагрегата	Размеры, мм								
	W	W_1	W_2	C	L	H	ØD	H_1	H_2
QC-SVCM 1000-9,0	614	210	400	198	1400	400	250	900	650
QC-SVCM 1000-12,0	614	210	400	198	1400	400	250	900	650

ОБЛАСТЬ ПРИМЕНЕНИЯ

- Используются в системах приточной вентиляции зданий бытового, общественного или административного назначения.
- Наличие тепло-звукоизоляционного слоя позволяет применять вентагрегат в помещениях с высокими требованиями к уровню шума.

ОПИСАНИЕ

- Оснащаются радиальными одно- и трехфазными вентиляторами с внешним ротором производства фирмы Ziehl-Abegg (Германия).
- Электродвигатели имеют встроенные в обмотки термоконтакты с автоматическим перезапуском.
- В установках используются электрические нагреватели, оснащенные двумя термостатами защиты от перегрева.
- Максимальная температура воздуха 50 °С.
- Минимальная скорость воздушного потока через нагреватель 1,5 м/с.
- Фильтр карманный, класс очистки F5.
- Максимально допустимая влажность перемещаемого воздуха не более 70 %.

УПРАВЛЕНИЕ

- Регулирование оборотов осуществляется с помощью 5-ступенчатого трансформатора (регулятор скорости заказывается отдельно).
- Регулирование температуры осуществляется при помощи регулятора мощности нагрева (регулятор мощности заказывается отдельно).

КОНСТРУКЦИЯ

- Корпус изготавливается из оцинкованной стали.
- Изоляция на основе минеральной ваты толщиной 50 мм.
- Крышка крепится легкоотстегивающимися шарнирами.

МОНТАЖ

- Устанавливается за подвесным потолком или на стене. Разрешается любое пространственное расположение QC-SVCM. При установке вентагрегата необходимо обеспечить возможность снятия сервисной крышки для замены фильтра.

КАЧЕСТВО И БЕЗОПАСНОСТЬ

- Сертификат соответствия в системе ГОСТ Р.

QC-KT стр. 131

QC-GMA стр. 134

QC-GA стр. 135

QC-DEGA стр. 140

QC-DNA стр. 141

QC-SA стр. 153

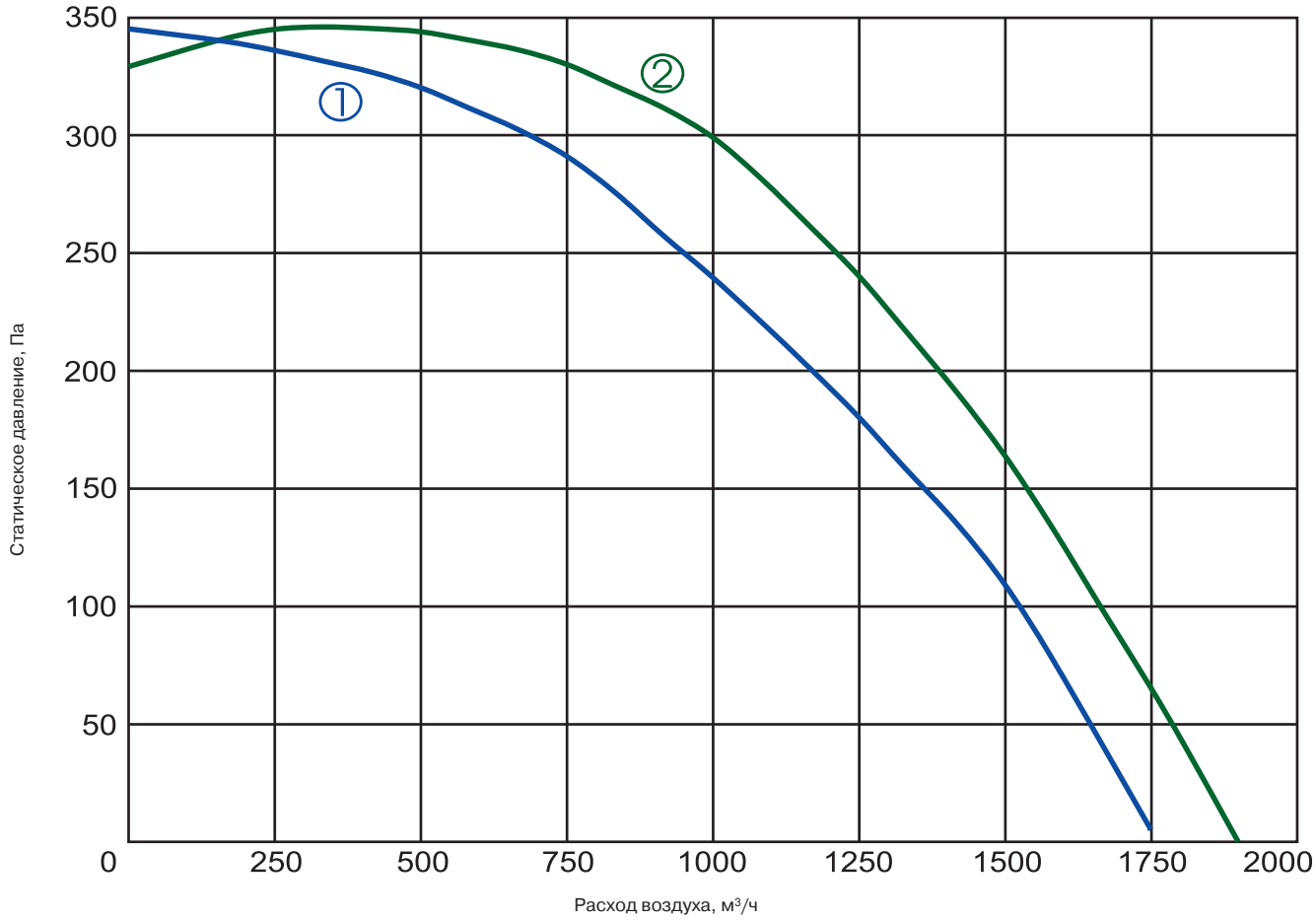

① **QC-SVCM 1000-9,0-1** **QC-SVCM 1000-12,0-1** ② **QC-SVCM 1000-9,0-3** **QC-SVCM 1000-12,0-3**

Технические характеристики		Ед. изм.	1000-9,0-1	1000-9,0-3	1000-12,0-1	1000-12,0-3
Нагреватель	Число фаз/напряжение/частота	Ф/В/Гц	3/400/50	3/400/50	3/400/50	3/400/50
	Тепловая мощность	кВт	9	9	12	12
	Мин. скорость воздушного потока	м/с	1,5	1,5	1,5	1,5
	Регулятор мощности		EKR 15.1	EKR 15.1	EKR 15.1P	EKR 15.1P
Вентилятор	Число фаз/напряжение/частота	Ф/В/Гц	1/230/50	3/400/50	1/230/50	3/400/50
	Номинальный ток	А	3,0	1,9	3,0	1,9
	Число оборотов в минуту	об./мин	1190	1380	1190	1380
	Потребляемая мощность	кВт	0,69	0,93	0,69	0,93
	Степень защиты двигателя		IP-54	IP-54	IP-54	IP-54
	Регулятор скорости		TGRV 5	TGRT 3	TGRV 5	TGRT 3
Степень защиты клеммной коробки			IP-54	IP-54	IP-54	IP-54
Автоматическое управление			Не встроено	Не встроено	Не встроено	Не встроено
Класс очистки			F5	F5	F5	F5
Уровень звукового давления к окружению		дБА	52	52	52	52
Масса		кг	75	75	75	75
№ схемы подключения			№ 8	№ 9	№ 12	№ 13

TGRV
стр. 211

TGRT
стр. 212

EKR 15,1
стр. 214

EKR 15,1P
стр. 215

TJ-K10K
стр. 220

DTV 500
стр. 221

ПРИТОЧНЫЙ ВЕНТАГРЕГАТ
С ВОДЯНЫМ НАГРЕВАТЕЛЕМ

QC-SVCM 1000-W13,6

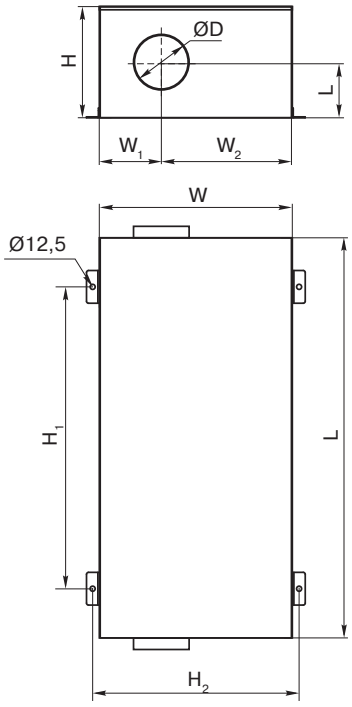

QC	-	SVCM	1000	-	W	13,6	-	1
1		2	3		4	5		6

1	**QC**	- вентиляционное оборудование торговой марки QuattroClima
2	**SVCM**	- компактный вентагрегат приточного типа со встроенным водяным или электрическим калорифером
3	**1000**	- типоразмер вентагрегата
4	**W**	- оснащён встроенным водяным калорифером
5	**13,6**	- тепловая мощность нагрева, кВт
6	**1**	- число фаз вентилятора

Тип вентагрегата	Размеры, мм								
	W	W_1	W_2	C	L	H	ØD	H_1	H_2
QC-SVCM -W 1000	614	210	400	198	1400	400	250	950	650

ОБЛАСТЬ ПРИМЕНЕНИЯ

- Используются в системах приточной вентиляции зданий бытового, общественного или административного назначения.
- Наличие тепло-звукоизоляционного слоя позволяет применять вентагрегат в помещениях с высокими требованиями к уровню шума.

ОПИСАНИЕ

- Оснащаются радиальными одно- и трехфазными вентиляторами с внешним ротором производства фирмы Ziehl-Abegg (Германия).
- Электродвигатели имеют встроенные в обмотки термоконтакты с автоматическим перезапуском.
- В установках используются водяные калориферы.
- Максимальная температура воздуха 50 °С.
- Минимальная скорость воздушного потока через нагреватель 1,5 м/с.
- Фильтр карманный, класс очистки F5.
- Максимально допустимая влажность перемещаемого воздуха не более 70 %.

УПРАВЛЕНИЕ

- Для управления вентустановкой предлагается два варианта:

1) Регулятор скорости, смесительный узел, датчик давления, термостат защиты от замораживания.
2) Щит управления, смесительный узел. Для вентустановки с однофазным двигателем нестандартный щит управления (требуется проектирование щита), для вентустановки с трёхфазным двигателем – QC-ES.

КОНСТРУКЦИЯ

- Корпус изготавливается из оцинкованной стали.
- Изоляция на основе минеральной ваты толщиной 50 мм.
- Крышка крепится легкоотстегивающимися шарнирами.

МОНТАЖ

- Устанавливается за подвесным потолком или на стене. Разрешается любое пространственное расположение QC-SVCM при условии обеспечения удаления воздуха из калорифера. При установке вентагрегата необходимо обеспечить возможность снятия сервисной крышки для замены фильтра.

КАЧЕСТВО И БЕЗОПАСНОСТЬ

- Сертификат соответствия в системе ГОСТ Р.

QC-KT стр. 131

QC-GMA стр. 134

QC-GA стр. 135

QC-DEGA стр. 140

QC-DNA стр. 141

QC-SA стр. 153

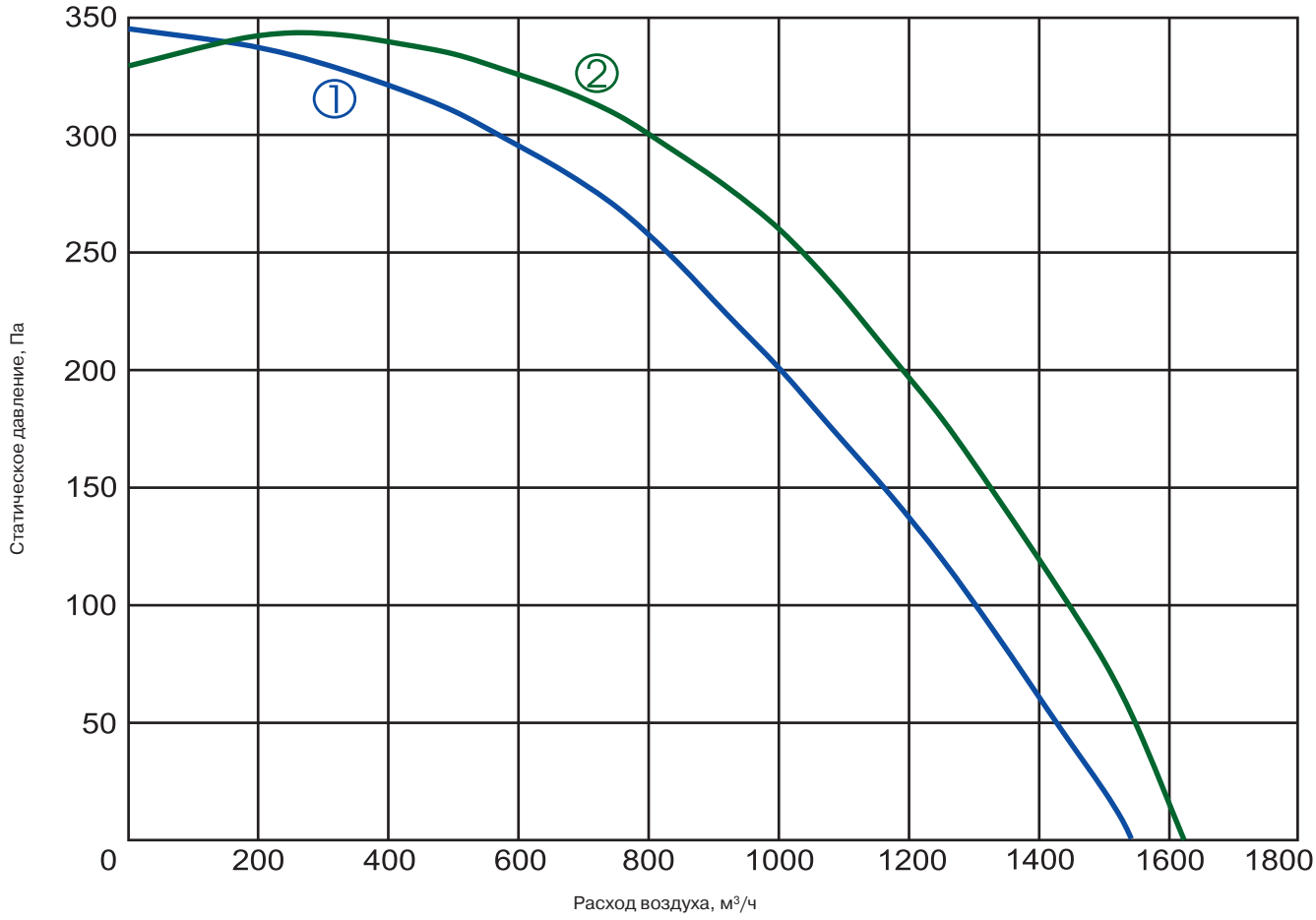

① **QC-SVCM 1000-W-13,6-1** ② **QC-SVCM 1000-W-13,6-3**

Технические характеристики		Ед. изм.	1000-W 13,6-1	1000-W 13,6-3
Нагреватель	Температура воды (прямая/обратная)	°C	80/60	80/60
	Тепловая мощность	кВт	13,6	13,6
	Расход воды	м³/ч	0,576	0,576
	Потеря давления воды	кПа	15,8	15,8
Вентилятор	Число фаз/напряжение/частота	Ф/В/Гц	1/230/50	3/400/50
	Номинальный ток	А	3,0	1,9
	Число оборотов в минуту	об./мин	1190	1380
	Потребляемая мощность	кВт	0,69	0,93
	Степень защиты двигателя		IP-54	IP-54
	Регулятор скорости		TGRV 5	TGRT 3
Степень защиты клеммной коробки			IP-54	IP-54
Автоматическое управление			Не встроено	Не встроено
Класс очистки			F5	F5
Уровень звукового давления к окружению		дБА	52	52
Масса		кг	78	78
№ схемы подключения			№ 14	№ 15

MTY
стр. 210

TGRV
стр. 211

TGRT
стр. 212

QAF 81,3
стр. 219

DTV 500
стр. 221

QC-MP
стр. 194

QC-ES
стр. 226

ПРИТОЧНЫЙ ВЕНТАГРЕГАТ
С ЭЛЕКТРИЧЕСКИМ НАГРЕВАТЕЛЕМ

QC-SVCM 2000-6,0/15,0/21,0

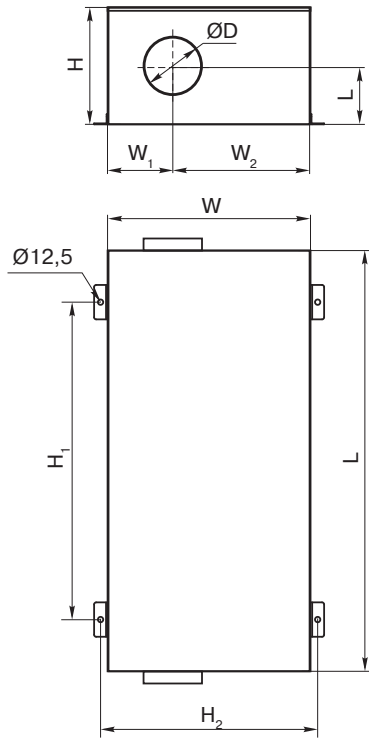

QC	-	SVCM	2000	-	6,0	-	1
1		2	3		4		5

1 **QC** - вентиляционное оборудование торговой марки QuattroClima

2 **SVCM** - компактный вентагрегат приточного типа со встроенным водяным или электрическим калорифером

3 **2000** - типоразмер вентагрегата

4 **6,0** - тепловая мощность нагрева, кВт

5 **1** - число фаз вентилятора

Тип вентагрегата	Размеры, мм								
	W	W_1	W_2	C	L	H	ØD	H_1	H_2
QC-SVCM -2000	704	285	415	256	1500	500	315	1000	740

ОБЛАСТЬ ПРИМЕНЕНИЯ

- Используются в системах приточной вентиляции зданий бытового, общественного или административного назначения.
- Наличие тепло-звукоизоляционного слоя позволяет применять вентагрегат в помещениях с высокими требованиями к уровню шума.

ОПИСАНИЕ

- Оснащаются радиальными одно- и трехфазными вентиляторами с внешним ротором производства фирмы Ziehl-Abegg (Германия).
- Электродвигатели имеют встроенные в обмотки термоконтакты с автоматическим перезапуском.
- В установках используются электрические нагреватели, оснащенные двумя термостатами защиты от перегрева.
- Максимальная температура воздуха 50 °С.
- Минимальная скорость воздушного потока через нагреватель 1,5 м/с.
- Фильтр карманный, класс очистки F5.
- Максимально допустимая влажность перемещаемого воздуха не более 70 %.

УПРАВЛЕНИЕ

- Регулирование оборотов осуществляется с помощью 5-ступенчатого трансформатора (регулятор скорости заказывается отдельно).
- Регулирование температуры осуществляется при помощи регулятора мощности нагрева (регулятор мощности заказывается отдельно).

КОНСТРУКЦИЯ

- Корпус изготавливается из оцинкованной стали.
- Изоляция на основе минеральной ваты толщиной 50 мм.
- Крышка крепится легкоотстегивающимися шарнирами.

МОНТАЖ

- Устанавливается за подвесным потолком или на стене. Разрешается любое пространственное расположение QC-SVCM. При установке вентагрегата необходимо обеспечить возможность снятия сервисной крышки для замены фильтра.

КАЧЕСТВО И БЕЗОПАСНОСТЬ

- Сертификат соответствия в системе ГОСТ Р.

QC-KT стр. 131

QC-GMA стр. 134

QC-GA стр. 135

QC-DEGA стр. 140

QC-DNA стр. 141

QC-SA стр. 153

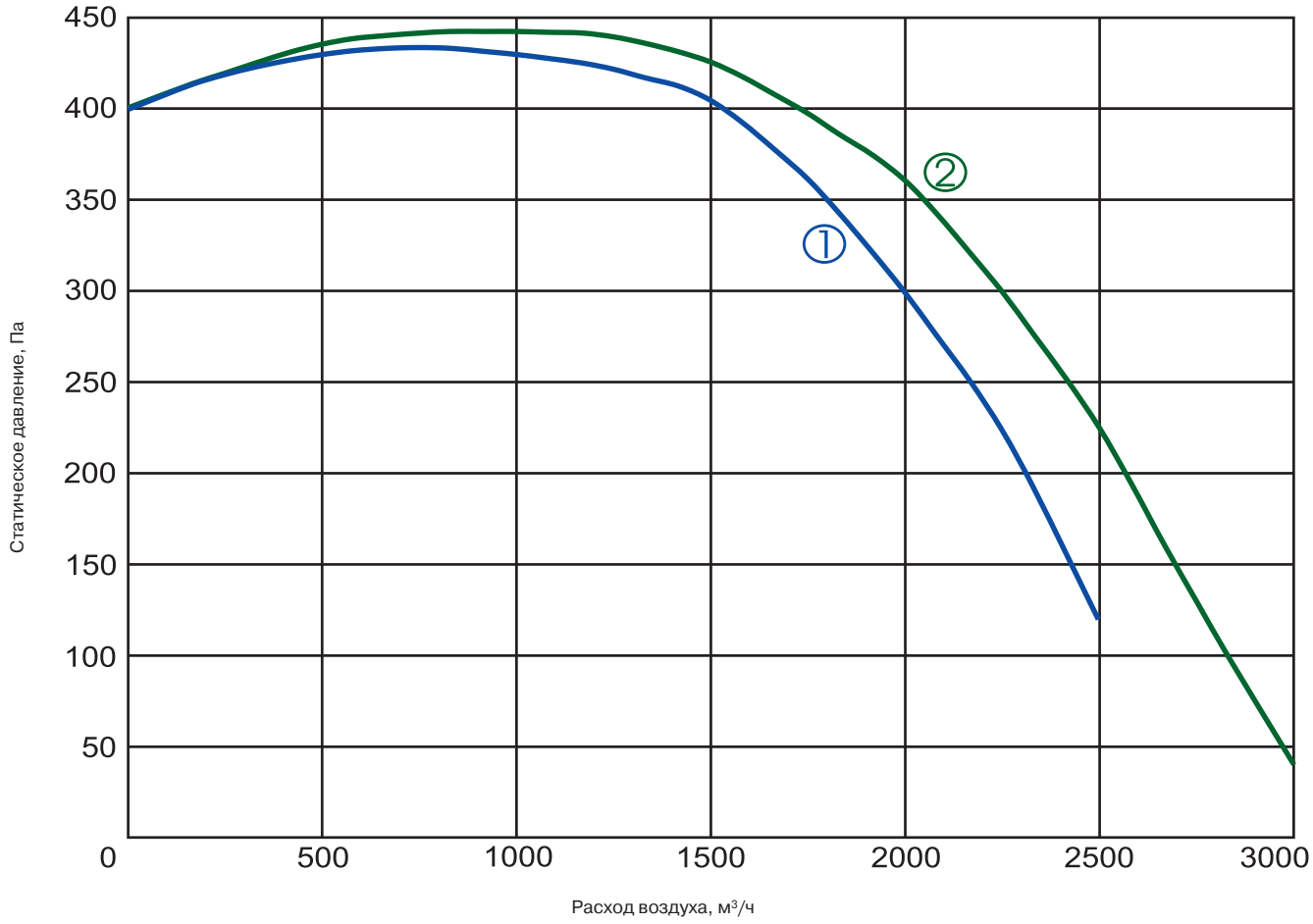

① **QC-SVCM 2000-6,0-1 QC-SVCM 2000-15,0-1 QC-SVCM 2000-21,0-1**

② **QC-SVCM 2000-6,0-3 QC-SVCM 2000-15,0-3 QC-SVCM 2000-21,0-3**

Технические характеристики		Ед. изм.	2000-6,0-1	2000-6,0-3	2000-15,0-1	2000-15,0-3	2000-21,0-1	2000-21,0-3
Нагреватель	Число фаз/напряжение/частота	Ф/В/Гц	2/400/50	2/400/50	3/400/50	3/400/50	3/400/50	3/400/50
	Тепловая мощность	кВт	6	6	15	15	21 (9+12)	21 (9+12)
	Мин. скорость воздушного потока	м/с	1,5	1,5	1,5	1,5	1,5	1,5
	Регулятор мощности		EKR 6.1	EKR 6.1	EKR 15.1	EKR 15.1	EKR 15.1P	EKR 15.1P
Вентилятор	Число фаз/напряжение/частота	Ф/В/Гц	1/230/50	3/400/50	1/230/50	3/400/50	1/230/50	3/400/50
	Номинальный ток	А	5,1	2,6	5,1	2,6	5,1	2,6
	Число оборотов в минуту	об./мин	1210	1310	1210	1310	1210	1310
	Потребляемая мощность	кВт	1,15	1,5	1,15	1,5	1,15	1,5
	Степень защиты двигателя		IP-54	IP-54	IP-54	IP-54	IP-54	IP-54
	Регулятор скорости		TGRV 11	TGRT 4	TGRV 11	TGRT 4	TGRV 11	TGRT 4
Степень защиты клеммной коробки			IP-54	IP-54	IP-54	IP-54	IP-54	IP-54
Автоматическое управление			Не встроено	Не встроено	Не встроено	Не встроено	Не встроено	Не встроено
Класс очистки			F5	F5	F5	F5	F5	F5
Уровень звукового давления к окружению		дБА	54	54	54	54	54	54
Масса		кг	98	98	98	98	98	98
№ схемы подключения			№ 10	№ 11	№ 12	№ 13	№ 12	№ 13

TGRV
стр. 211

TGRT
стр. 212

EKR 6.1
стр. 213

EKR 15,1
стр. 214

EKR 15,1P
стр. 215

TJ-K10K
стр. 220

DTV 500
стр. 221

ПРИТОЧНЫЙ ВЕНТАГРЕГАТ С ВОДЯНЫМ НАГРЕВАТЕЛЕМ | QC-SVCM 2000-W 27,2

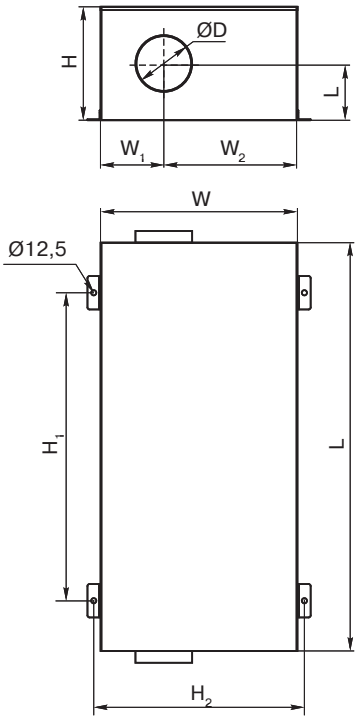

QC	-	SVCM	2000	-	W	27,2	-	1
1		2	3		4	5		6

1	**QC**	- вентиляционное оборудование торговой марки QuattroClima
2	**SVCM**	- компактный вентагрегат приточного типа со встроенным водяным или электрическим калорифером
3	**2000**	- типоразмер вентагрегата
4	**W**	- оснащён встроенным водяным калорифером
5	**27,6**	- тепловая мощность нагрева, кВт
6	**1**	- число фаз вентилятора

Тип вентагрегата	Размеры, мм								
	W	W_1	W_2	C	L	H	ØD	H_1	H_2
QC-SVCM -W 2000	704	285	415	256	1500	500	315	1000	740

ОБЛАСТЬ ПРИМЕНЕНИЯ

- Используются в системах приточной вентиляции зданий бытового, общественного или административного назначения.
- Наличие тепло-звукоизоляционного слоя позволяет применять вентагрегат в помещениях с высокими требованиями к уровню шума.

ОПИСАНИЕ

- Оснащаются радиальными одно- и трехфазными вентиляторами с внешним ротором производства фирмы Ziehl-Abegg (Германия).
- Электродвигатели имеют встроенные в обмотки термоконтакты с автоматическим перезапуском.
- В установках используются водяные калориферы.
- Максимальная температура воздуха 50 °С.
- Минимальная скорость воздушного потока через нагреватель 1,5 м/с.
- Фильтр карманный, класс очистки F5.
- Максимально допустимая влажность перемещаемого воздуха не более 70 %.

УПРАВЛЕНИЕ

- Для управления вентустановкой предлагается два варианта:

1) Регулятор скорости, смесительный узел, датчик давления, термостат защиты от замораживания.
2) Щит управления, смесительный узел. Для вентустановки с однофазным двигателем нестандартный щит управления (требуется проектирование щита), для вентустановки с трёхфазным двигателем – QC-ES.

КОНСТРУКЦИЯ

- Корпус изготавливается из оцинкованной стали.
- Изоляция на основе минеральной ваты толщиной 50 мм.
- Крышка крепится легкоотстегивающимися шарнирами.

МОНТАЖ

- Устанавливается за подвесным потолком или на стене. Разрешается любое пространственное расположение QC-SVCM при условии обеспечения удаления воздуха из калорифера. При установке вентагрегата необходимо обеспечить возможность снятия сервисной крышки для замены фильтра.

КАЧЕСТВО И БЕЗОПАСНОСТЬ

- Сертификат соответствия в системе ГОСТ Р.

QC-KT стр. 131

QC-GMA стр. 134

QC-GA стр. 135

QC-DEGA стр. 140

QC-DNA стр. 141

QC-SA стр. 153

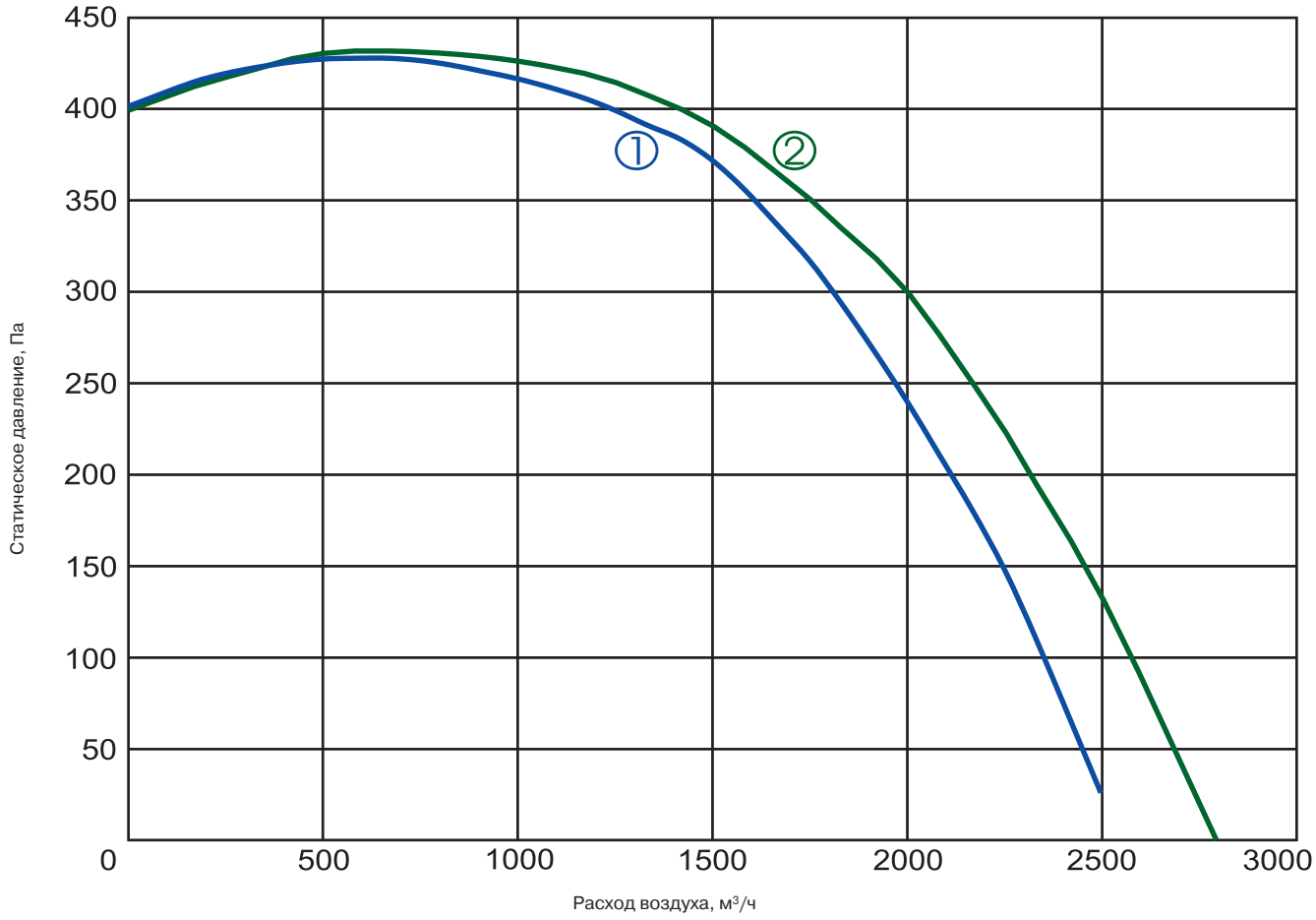

① **QC-SVCM 2000-W-27,2-1** ② **QC-SVCM 2000-W-27,2-3**

Технические характеристики		Ед. изм.	2000-W 27,2-1	2000-W 27,2-3
Нагреватель	Температура воды (прямая/обратная)	°C	80/60	80/60
	Тепловая мощность	кВт	27,2	27,2
	Расход воды	м³/ч	1,152	1,152
	Потеря давления воды	кПа	9,6	9,6
Вентилятор	Число фаз/напряжение/частота	Ф/В/Гц	1/230/50	3/400/50
	Номинальный ток	А	5,1	2,6
	Число оборотов в минуту	об./мин	1210	1310
	Потребляемая мощность	кВт	1,15	1,5
	Степень защиты двигателя		IP-54	IP-54
	Регулятор скорости		TGRV 11	TGRT 4
Степень защиты клеммной коробки			IP-54	IP-54
Автоматическое управление			Не встроено	Не встроено
Класс очистки			F5	F5
Уровень звукового давления к окружению		дБА	54	54
Масса		кг	103	103
№ схемы подключения			№ 14	№ 15

TGRV
стр. 211

TGRT
стр. 212

QAF 81,3
стр. 219

DTV 500
стр. 221

QC-MP
стр. 194

QC-ES
стр. 226

ПРИТОЧНЫЙ ВЕНТАГРЕГАТ
С ЭЛЕКТРИЧЕСКИМ НАГРЕВАТЕЛЕМ

QC-SVCM 3000-15,0/21,0

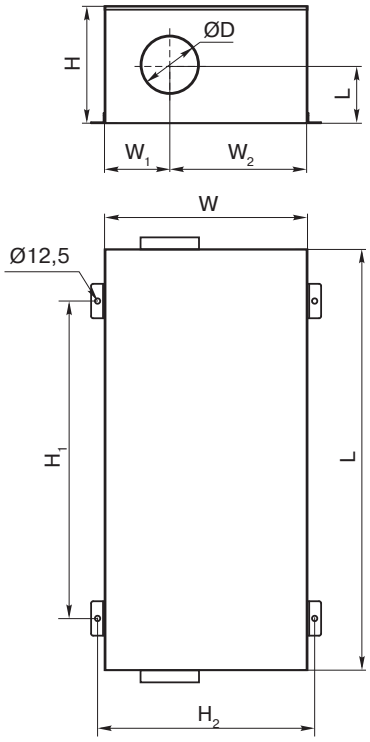

QC	-	SVCM	3000	-	15,0	-	1
1		2	3		4		5

1 **QC** - вентиляционное оборудование торговой марки QuattroClima

2 **SVCM** - компактный вентагрегат приточного типа со встроенным водяным или электрическим калорифером

3 **3000** - типоразмер вентагрегата

4 **15,0** - тепловая мощность нагрева, кВт

5 **1** - число фаз вентилятора

Тип вентагрегата	Размеры, мм									
	W	W_1	W_2	C	L	H	D	G	H_1	H_2
QC-SVCM -3000	824	410	410	239	1500	500	300	500	1000	860

ОБЛАСТЬ ПРИМЕНЕНИЯ

- Используются в системах приточной вентиляции зданий бытового, общественного или административного назначения.
- Наличие тепло-звукоизоляционного слоя позволяет применять вентагрегат в помещениях с высокими требованиями к уровню шума.

ОПИСАНИЕ

- Оснащаются радиальными одно- и трехфазными вентиляторами с внешним ротором производства фирмы Ziehl-Abegg (Германия).
- Электродвигатели имеют встроенные в обмотки термоконтакты с автоматическим перезапуском.
- В установках используются электрические нагреватели, оснащенные двумя термостатами защиты от перегрева.
- Максимальная температура воздуха 50 °С.
- Минимальная скорость воздушного потока через нагреватель 1,5 м/с.
- Фильтр карманный, класс очистки F5.
- Максимально допустимая влажность перемещаемого воздуха не более 70 %.

УПРАВЛЕНИЕ

- Регулирование оборотов осуществляется с помощью 5-ступенчатого трансформатора (регулятор скорости заказывается отдельно).
- Регулирование температуры осуществляется при помощи регулятора мощности нагрева (регулятор мощности заказывается отдельно).

КОНСТРУКЦИЯ

- Корпус изготавливается из оцинкованной стали.
- Изоляция на основе минеральной ваты толщиной 50 мм.
- Крышка крепится легкоотстегивающимися шарнирами.

МОНТАЖ

- Устанавливается за подвесным потолком или на стене. Разрешается любое пространственное расположение QC-SVCM. При установке вентагрегата необходимо обеспечить возможность снятия сервисной крышки для замены фильтра.

КАЧЕСТВО И БЕЗОПАСНОСТЬ

- Сертификат соответствия в системе ГОСТ Р.

QC-KX
стр. 132

QC-GB
стр. 136

QC-DB
стр. 142

QC-SBB
стр. 155

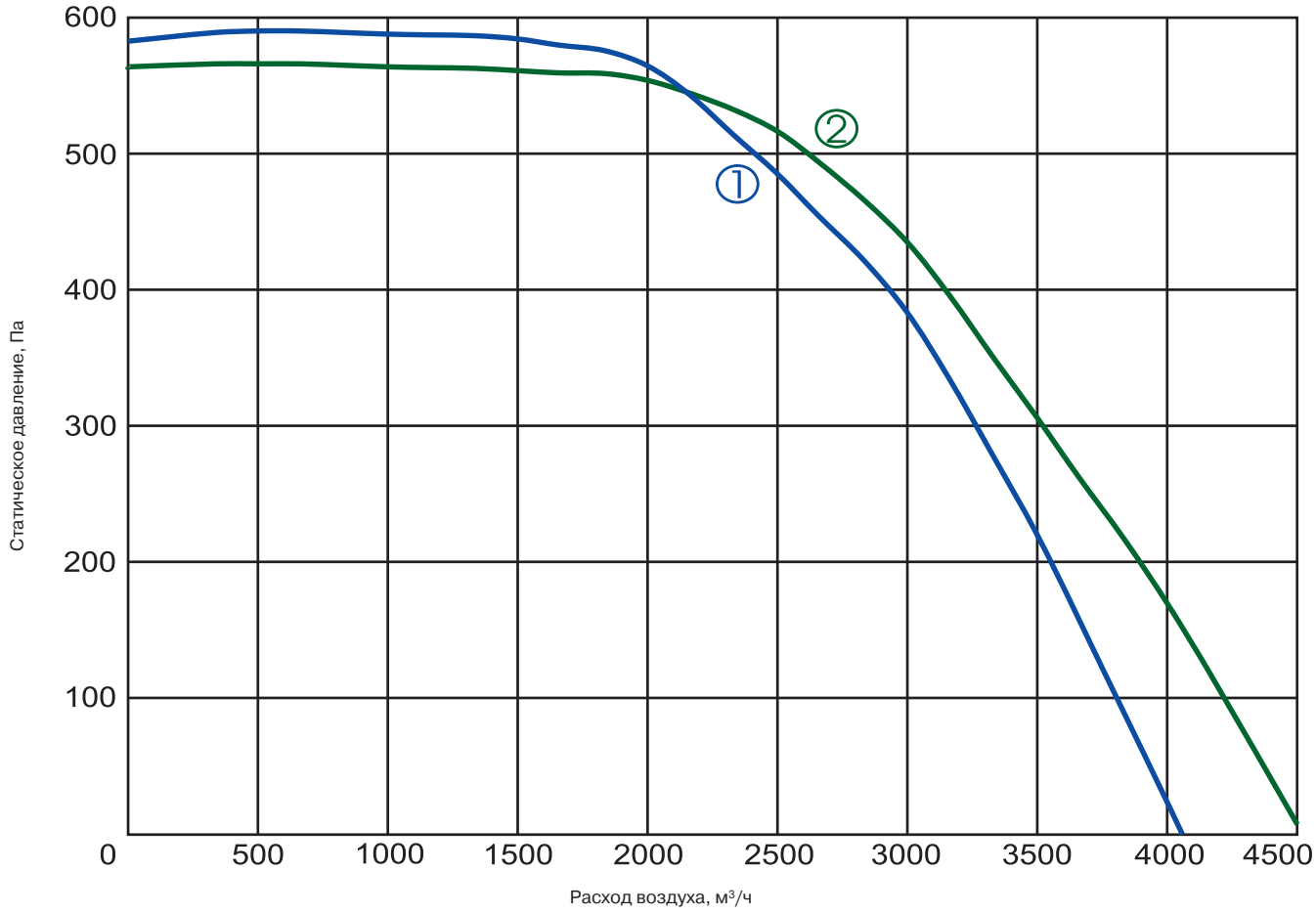

① **QC-SVCM 3000-15,0-1 QC-SVCM 3000-21,0-1** ② **QC-SVCM 3000-15,0-3 QC-SVCM 3000-21,0-3**

Технические характеристики		Ед. изм.	3000-15,0-1	3000-15,0-3	3000-21,0-1	3000-21,0-3
Нагреватель	Число фаз/напряжение/частота	Ф/В/Гц	3/400/50	3/400/50	3/400/50	3/400/50
	Тепловая мощность	кВт	15	15	21(9+12)	21(9+12)
	Мин. скорость воздушного потока	м/с	1,5	1,5	1,5	1,5
	Регулятор мощности		EKR 15.1	EKR 15.1	EKR 15.1P	EKR 15.1P
Вентилятор	Число фаз/напряжение/частота	Ф/В/Гц	1/230/50	3/400/50	1/230/50	3/400/50
	Номинальный ток	А	11,0	4,1	11,0	4,1
	Число оборотов в минуту	об./мин	1340	1300	1340	1300
	Потребляемая мощность	кВт	2,5	2,5	2,5	2,5
	Степень защиты двигателя		IP-54	IP-54	IP-54	IP-54
	Регулятор скорости		TGRV 14	TGRT 7	TGRV 14	TGRT 7
Степень защиты клеммной коробки			IP-54	IP-54	IP-54	IP-54
Автоматическое управление			Не встроено	Не встроено	Не встроено	Не встроено
Класс очистки			F5	F5	F5	F5
Уровень звукового давления к окружению		дБА	56	56	56	56
Масса		кг	103	103	103	103
№ схемы подключения			№ 12	№ 13	№ 12	№ 13

MTY
стр. 210

TGRV
стр. 211

TGRT
стр. 212

EKR 15,1
стр. 214

EKR 15,1P
стр. 215

TJ-K10K
стр. 220

DTV 500
стр. 221

ПРИТОЧНЫЙ ВЕНТАГРЕГАТ
С ЭЛЕКТРИЧЕСКИМ НАГРЕВАТЕЛЕМ

QC-SVCM 3000-30,0/39,0

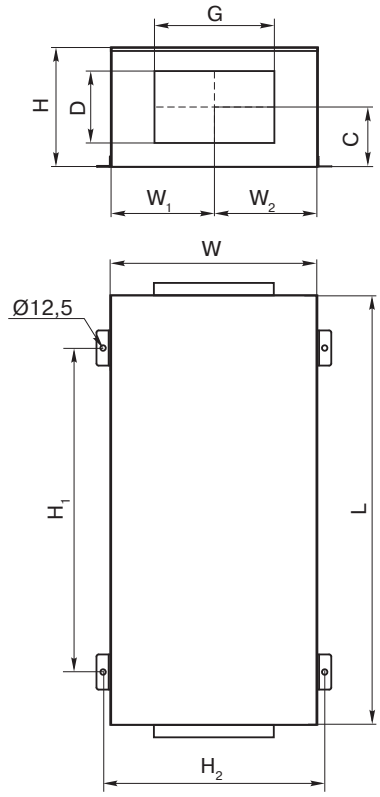

QC	-	SVCM	3000	-	30,0	-	1
1		2	3		4		5

1 **QC** - вентиляционное оборудование торговой марки QuattroClima

2 **SVCM** - компактный вентагрегат приточного типа со встроенным водяным или электрическим калорифером

3 **3000** - типоразмер вентагрегата

4 **30,0** - тепловая мощность нагрева, кВт

5 **1** - число фаз вентилятора

Тип вентагрегата	Размеры, мм									
	W	W_1	W_2	C	L	H	D	G	H_1	H_2
QC-SVCM 3000	824	410	410	239	1500	500	300	500	1000	860

ОБЛАСТЬ ПРИМЕНЕНИЯ

- Используются в системах приточной вентиляции зданий бытового, общественного или административного назначения.
- Наличие тепло-звукоизоляционного слоя позволяет применять вентагрегат в помещениях с высокими требованиями к уровню шума.

ОПИСАНИЕ

- Оснащаются радиальными одно- и трехфазными вентиляторами с внешним ротором производства фирмы Ziehl-Abegg (Германия).
- Электродвигатели имеют встроенные в обмотки термоконтакты с автоматическим перезапуском.
- В установках используются электрические нагреватели, оснащенные двумя термостатами защиты от перегрева.
- Максимальная температура воздуха 50 °С.
- Минимальная скорость воздушного потока через нагреватель 1,5 м/с.
- Фильтр карманный, класс очистки F5.
- Максимально допустимая влажность перемещаемого воздуха не более 70 %.

УПРАВЛЕНИЕ

- Регулирование оборотов осуществляется с помощью 5-ступенчатого трансформатора (регулятор скорости заказывается отдельно).
- Регулирование температуры осуществляется при помощи регулятора мощности нагрева (регулятор мощности заказывается отдельно).

КОНСТРУКЦИЯ

- Корпус изготавливается из оцинкованной стали.
- Изоляция на основе минеральной ваты толщиной 50 мм.
- Крышка крепится легкоотстегивающимися шарнирами.

МОНТАЖ

- Устанавливается за подвесным потолком или на стене. Разрешается любое пространственное расположение QC-SVCM. При установке вентагрегата необходимо обеспечить возможность снятия сервисной крышки для замены фильтра.

КАЧЕСТВО И БЕЗОПАСНОСТЬ

- Сертификат соответствия в системе ГОСТ Р.

QC-KX стр. 132
QC-GB стр. 136
QC-DB стр. 142
QC-SBB стр. 155

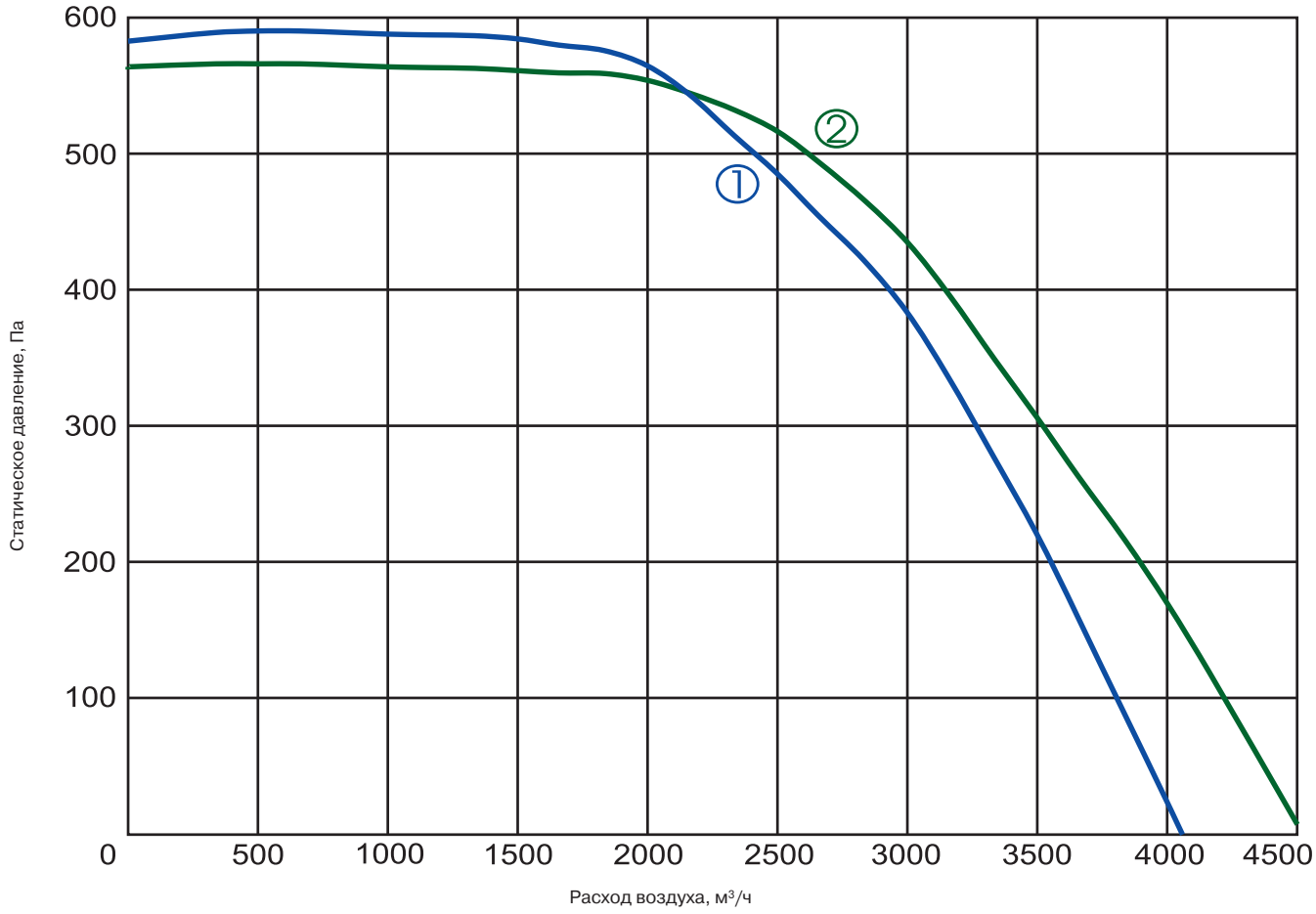

① **QC-SVCM 3000-30,0-1 QC-SVCM 3000-39,0-1** ② **QC-SVCM 3000-30,0-3 QC-SVCM 3000-39,0-3**

Технические характеристики		Ед. изм.	3000-30,0-1	3000-30,0-3	3000-39,0-1	3000-39,0-3
Нагреватель	Число фаз/напряжение/частота	Ф/В/Гц	3/400/50	3/400/50	3/400/50	3/400/50
	Тепловая мощность	кВт	30(15+15)	30(15+15)	39(9+12+18)	39(9+12+18)
	Мин. скорость воздушного потока	м/с	1,5	1,5	1,5	1,5
	Регулятор мощности		EKR 15.1P	EKR 15.1P	EKR 15.1P	EKR 15.1P
Вентилятор	Число фаз/напряжение/частота	Ф/В/Гц	1/230/50	3/400/50	1/230/50	3/400/50
	Номинальный ток	А	11,0	4,1	11,0	4,1
	Число оборотов в минуту	об./мин	1340	1300	1340	1300
	Потребляемая мощность	кВт	2,5	2,5	2,5	2,5
	Степень защиты двигателя		IP-54	IP-54	IP-54	IP-54
	Регулятор скорости		TGRV 14	TGRT 7	TGRV 14	TGRT 7
Степень защиты клеммной коробки			IP-54	IP-54	IP-54	IP-54
Автоматическое управление			Не встроено	Не встроено	Не встроено	Не встроено
Класс очистки			F5	F5	F5	F5
Уровень звукового давления к окружению		дБА	56	56	56	56
Масса		кг	103	103	103	103
№ схемы подключения			№ 12	№ 13	№ 12	№ 13

TGRV
стр. 211

TGRT
стр. 212

EKR 15,1P
стр. 215

TJ-K10K
стр. 220

DTV 500
стр. 221

ПРИТОЧНЫЙ ВЕНТАГРЕГАТ С ВОДЯНЫМ НАГРЕВАТЕЛЕМ | QC-SVCM 3000-W 40,8

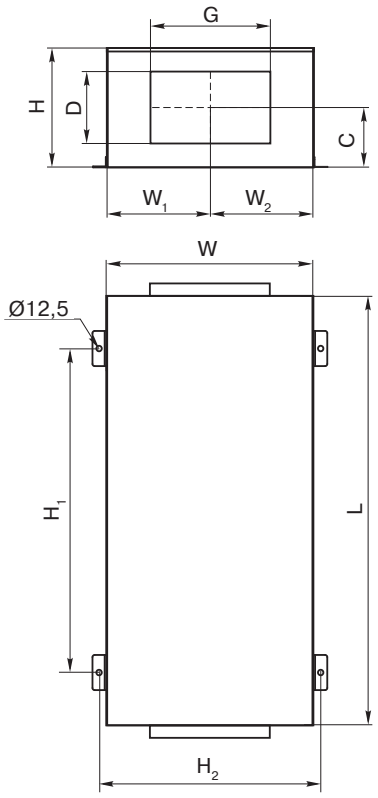

QC	-	SVCM	3000	-	W	40,8	-	1
1		2	3		4	5		6

1	**QC**	- вентиляционное оборудование торговой марки QuattroClima
2	**SVCM**	- компактный вентагрегат приточного типа со встроенным водяным или электрическим калорифером
3	**3000**	- типоразмер вентагрегата
4	**W**	- оснащён встроенным водяным калорифером
5	**40,8**	- тепловая мощность нагрева, кВт
6	**1**	- число фаз вентилятора

Тип вентагрегата	Размеры, мм									
	W	W_1	W_2	C	L	H	D	G	H_1	H_2
QC-SVCM -W 3000	824	410	410	239	1500	500	300	500	1000	860

ОБЛАСТЬ ПРИМЕНЕНИЯ

- Используются в системах приточной вентиляции зданий бытового, общественного или административного назначения.
- Наличие тепло-звукоизоляционного слоя позволяет применять вентагрегат в помещениях с высокими требованиями к уровню шума.

ОПИСАНИЕ

- Оснащаются радиальными одно- и трехфазными вентиляторами с внешним ротором производства фирмы Ziehl-Abegg (Германия).
- Электродвигатели имеют встроенные в обмотки термоконтакты с автоматическим перезапуском.
- В установках используются водяные калориферы.
- Максимальная температура воздуха 50 °С.
- Минимальная скорость воздушного потока через нагреватель 1,5 м/с.
- Фильтр карманный, класс очистки F5.
- Максимально допустимая влажность перемещаемого воздуха не более 70 %.

УПРАВЛЕНИЕ

- Для управления вентустановкой предлагается два варианта:

1) Регулятор скорости, смесительный узел, датчик давления, термостат защиты от замораживания.
2) Щит управления, смесительный узел. Для вентустановки с однофазным двигателем нестандартный щит управления (требуется проектирование щита), для вентустановки с трёхфазным двигателем – QC-ES.

КОНСТРУКЦИЯ

- Корпус изготавливается из оцинкованной стали.
- Изоляция на основе минеральной ваты толщиной 50 мм.
- Крышка крепится легкоотстегивающимися шарнирами.

МОНТАЖ

- Устанавливается за подвесным потолком или на стене. Разрешается любое пространственное расположение QC-SVCM при условии обеспечения удаления воздуха из калорифера. При установке вентагрегата необходимо обеспечить возможность снятия сервисной крышки для замены фильтра.

КАЧЕСТВО И БЕЗОПАСНОСТЬ

- Сертификат соответствия в системе ГОСТ Р.

QC-KX стр. 132

QC-GB стр. 136

QC-DB стр. 142

QC-SBB стр. 155

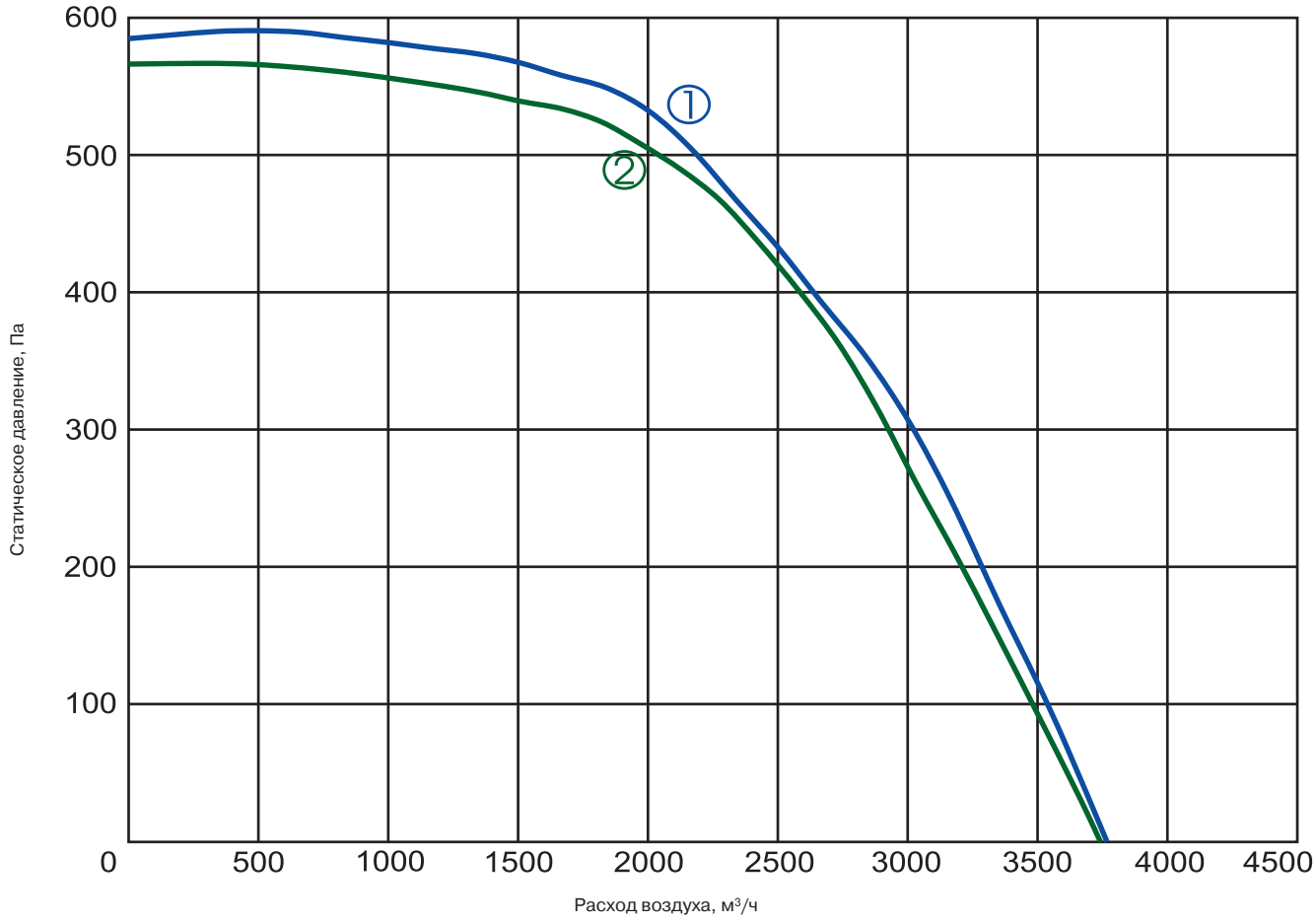

① **QC-SVCM 3000-W-40,8-1** ② **QC-SVCM 3000-W-40,8-3**

Технические характеристики		Ед. изм.	3000-W 40,8-1	3000-W 40,8-3
Нагреватель	Температура воды (прямая/обратная)	°C	80/60	80/60
	Тепловая мощность	кВт	40,8	40,8
	Расход воды	м³/ч	1,764	1,764
	Потеря давления воды	кПа	5,7	5,7
Вентилятор	Число фаз/напряжение/частота	Ф/В/Гц	1/230/50	3/400/50
	Номинальный ток	А	11,0	4,10
	Число оборотов в минуту	об./мин	1340	1300
	Потребляемая мощность	кВт	2,5	2,5
	Степень защиты двигателя		IP-54	IP-54
	Регулятор скорости		TGRV 14	TGRT 7
Степень защиты клеммной коробки			IP-54	IP-54
Автоматическое управление			Не встроено	Не встроено
Класс очистки			F5	F5
Уровень звукового давления к окружению		дБА	56	56
Масса		кг	110	110
№ схемы подключения			№ 14	№ 15

TGRV
стр. 211

TGRT
стр. 212

QAF 81,3
стр. 219

DTV 500
стр. 221

QC-MP
стр. 194

QC-ES
стр. 226

ПРИТОЧНЫЙ ВЕНТАГРЕГАТ
С ЭЛЕКТРИЧЕСКИМ НАГРЕВАТЕЛЕМ

QC-SVCM 4000-21,0/ 27,0/39,0/54,0

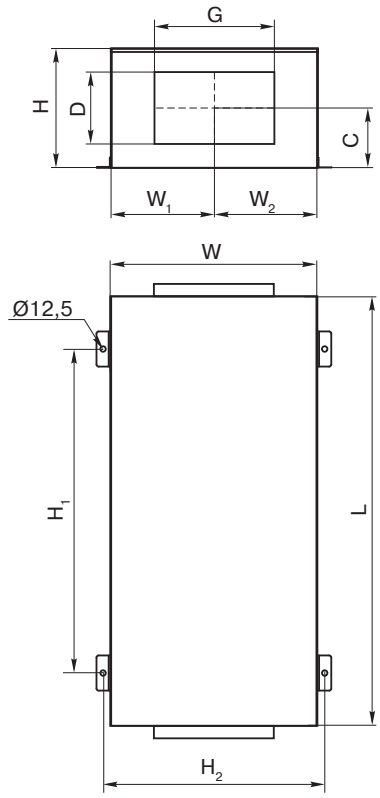

QC	-	SVCM	4000	-	21,0	-	3
1		2	3		4		5

1	**QC**	- вентиляционное оборудование торговой марки QuattroClima
2	**SVCM**	- компактный вентагрегат приточного типа со встроенным водяным или электрическим калорифером
3	**4000**	- типоразмер вентагрегата
4	**21,0**	- тепловая мощность нагрева, кВт
5	**3**	- число фаз вентилятора

Тип вентагрегата	Размеры, мм									
	W	W_1	W_2	C	L	H	D	G	H_1	H_2
QC-SVCM 4000	924	460	460	300	1700	600	400	600	1400	960

ОБЛАСТЬ ПРИМЕНЕНИЯ

- Используются в системах приточной вентиляции зданий бытового, общественного или административного назначения.
- Наличие тепло-звукоизоляционного слоя позволяет применять вентагрегат в помещениях с высокими требованиями к уровню шума.

ОПИСАНИЕ

- Оснащаются радиальными одно- и трехфазными вентиляторами с внешним ротором производства фирмы Ziehl-Abegg (Германия).
- Электродвигатели имеют встроенные в обмотки термоконтакты с автоматическим перезапуском.
- В установках используются электрические нагреватели, оснащенные двумя термостатами защиты от перегрева.
- Максимальная температура воздуха 50 °С.
- Минимальная скорость воздушного потока через нагреватель 1,5 м/с.
- Фильтр карманный, класс очистки F5.
- Максимально допустимая влажность перемещаемого воздуха не более 70 %.

УПРАВЛЕНИЕ

- Регулирование оборотов осуществляется с помощью 5-ступенчатого трансформатора (регулятор скорости заказывается отдельно).
- Регулирование температуры осуществляется при помощи регулятора мощности нагрева (регулятор мощности заказывается отдельно).

КОНСТРУКЦИЯ

- Корпус изготавливается из оцинкованной стали.
- Изоляция на основе минеральной ваты толщиной 50 мм.
- Крышка крепится легкоотстегивающимися шарнирами.

МОНТАЖ

- Устанавливается за подвесным потолком или на стене. Разрешается любое пространственное расположение QC-SVCM. При установке вентагрегата необходимо обеспечить возможность снятия сервисной крышки для замены фильтра.

КАЧЕСТВО И БЕЗОПАСНОСТЬ

- Сертификат соответствия в системе ГОСТ Р.

QC-KX
стр. 132

QC-GB
стр. 136

QC-DB
стр. 142

QC-SBB
стр. 155

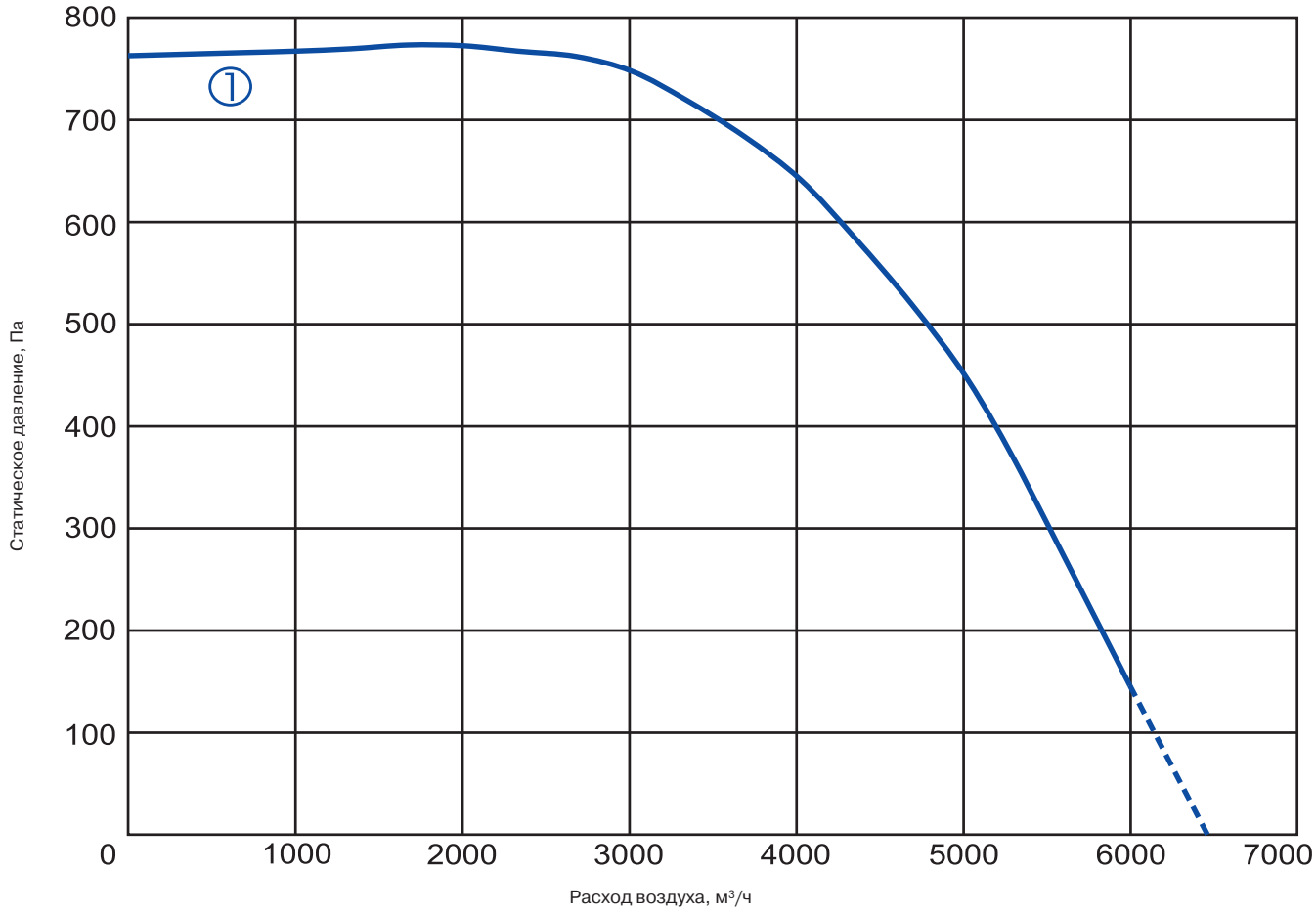

① **QC-SVCM 4000-21,0-3 QC-SVCM 4000-27,0-3 QC-SVCM 4000-39,0-3 QC-SVCM 4000-54,0-3**

Технические характеристики		Ед. изм.	4000-21,0-3	4000-27,0-3	4000-39,0-3	4000-54,0-3
Нагреватель	Число фаз/напряжение/частота	Ф/В/Гц	3/400/50	3/400/50	3/400/50	3/400/50
	Тепловая мощность	кВт	21(9+12)	27(12+15)	39(9+12+18)	54(9+12+15+18)
	Мин. скорость воздушного потока	м/с	1,5	1,5	1,5	1,5
	Регулятор мощности		EKR 15.1P	EKR 15.1P	EKR 15.1P	EKR 15.1P
Вентилятор	Число фаз/напряжение/частота	Ф/В/Гц	3/400/50	3/400/50	3/400/50	3/400/50
	Номинальный ток	А	6,0	6,0	6,0	6,0
	Число оборотов в минуту	об./мин	1320	1320	1320	1320
	Потребляемая мощность	кВт	3,7	3,7	3,7	3,7
	Степень защиты двигателя		IP-54	IP-54	IP-54	IP-54
	Регулятор скорости		TGRT 11	TGRT 11	TGRT 11	TGRT 11
Степень защиты клеммной коробки			IP-54	IP-54	IP-54	IP-54
Автоматическое управление			Не встроено	Не встроено	Не встроено	Не встроено
Класс очистки			F5	F5	F5	F5
Уровень звукового давления к окружению		дБА	58	58	58	58
Масса		кг	175	175	175	175
№ схемы подключения			№ 13	№ 13	№ 13	№ 13

TGRT
стр. 212

EKR 15,1P
стр. 215

TJ-K10K
стр. 220

DTV 500
стр. 221

ПРИТОЧНЫЙ ВЕНТАГРЕГАТ С ВОДЯНЫМ НАГРЕВАТЕЛЕМ | QC-SVCM 4000-W 54,0

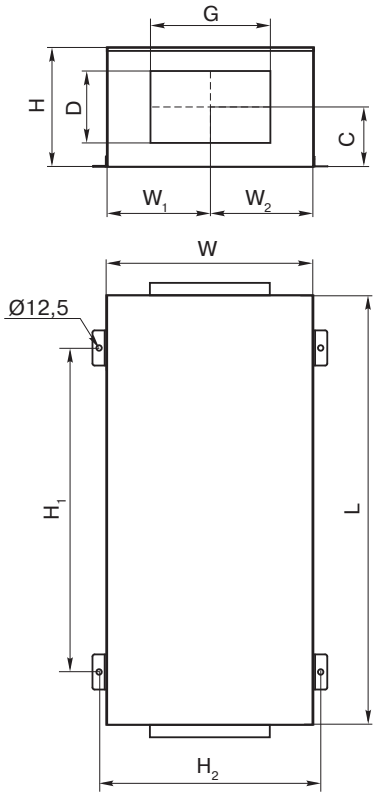

QC	-	SVCM	4000	-	W	54,0	-	3
1		2	3		4	5		6

1	**QC**	- вентиляционное оборудование торговой марки QuattroClima
2	**SVCM**	- компактный вентагрегат приточного типа со встроенным водяным или электрическим калорифером
3	**4000**	- типоразмер вентагрегата
4	**W**	- оснащён встроенным водяным калорифером
5	**54,0**	- тепловая мощность нагрева, кВт
6	**3**	- число фаз вентилятора

Тип вентагрегата	Размеры, мм									
	W	W_1	W_2	C	L	H	D	G	H_1	H_2
QC-SVCM-W 4000	924	460	460	300	1700	600	400	600	1400	960

ОБЛАСТЬ ПРИМЕНЕНИЯ

- Используются в системах приточной вентиляции зданий бытового, общественного или административного назначения.
- Наличие тепло-звукоизоляционного слоя позволяет применять вентагрегат в помещениях с высокими требованиями к уровню шума.

ОПИСАНИЕ

- Оснащаются радиальными одно- и трехфазными вентиляторами с внешним ротором производства фирмы Ziehl-Abegg (Германия).
- Электродвигатели имеют встроенные в обмотки термоконтакты с автоматическим перезапуском.
- В установках используются водяные калориферы.
- Максимальная температура воздуха 50 °С.
- Минимальная скорость воздушного потока через нагреватель 1,5 м/с.
- Фильтр карманный, класс очистки F5.
- Максимально допустимая влажность перемещаемого воздуха не более 70 %.

УПРАВЛЕНИЕ

- Для управления вентустановкой предлагается два варианта:

1) Регулятор скорости, смесительный узел, датчик давления, термостат защиты от замораживания.
2) Щит управления, смесительный узел.

КОНСТРУКЦИЯ

- Корпус изготавливается из оцинкованной стали.
- Изоляция на основе минеральной ваты толщиной 50 мм.
- Крышка крепится легкоотстегивающимися шарнирами.

МОНТАЖ

- Устанавливается за подвесным потолком или на стене. Разрешается любое пространственное расположение QC-SVCM при условии обеспечения удаления воздуха из калорифера. При установке вентагрегата необходимо обеспечить возможность снятия сервисной крышки для замены фильтра.

КАЧЕСТВО И БЕЗОПАСНОСТЬ

- Сертификат соответствия в системе ГОСТ Р.

QC-KX стр. 132

QC-GB стр. 136

QC-DB стр. 142

QC-SBB стр. 155

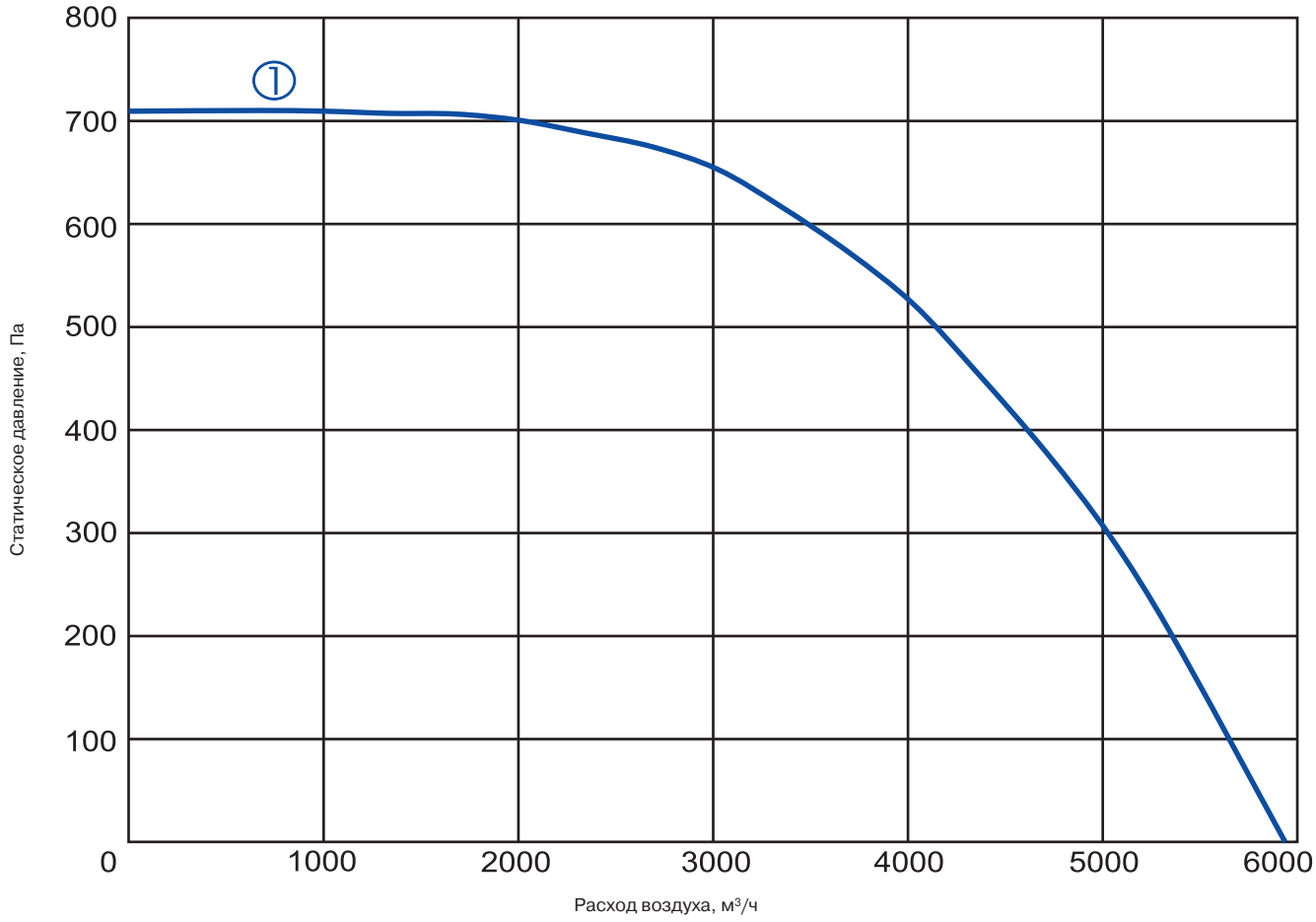

① **QC-SVCM 4000-W54,0-3**

Технические характеристики		Ед. изм.	4000 -W 54,0-3
Нагреватель	Температура воды (прямая/обратная)	°C	80/60
	Тепловая мощность	кВт	54
	Расход воды	м³/ч	2,556
	Потеря давления воды	кПа	8,2
Вентилятор	Число фаз/напряжение/частота	Ф/В/Гц	3/400/50
	Номинальный ток	А	6,0
	Число оборотов в минуту	об./мин	1320
	Потребляемая мощность	кВт	3,7
	Степень защиты двигателя		IP-54
	Регулятор скорости		TGRT 11
Степень защиты клеммной коробки			IP-54
Автоматическое управление			Не встроено
Класс очистки			F5
Уровень звукового давления к окружению		дБА	58
Масса		кг	185
№ схемы подключения			№ 15

TGRT
стр. 212

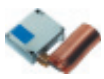
QAF 81,3
стр. 219

DTV 500
стр. 221

QC-MP
стр. 194

QC-ES
стр. 226