ПРИТОЧНО-ВЫТЯЖНОЙ ВЕНТАГРЕГАТ С ПЛАСТИНЧАТЫМ РЕКУПЕРАТОРОМ И ЭЛЕКТРИЧЕСКИМ НАГРЕВАТЕЛЕМ (ИСПОЛНЕНИЕ ECO)

QC-SVCP 700 HE-ECO

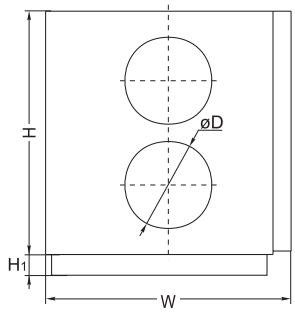

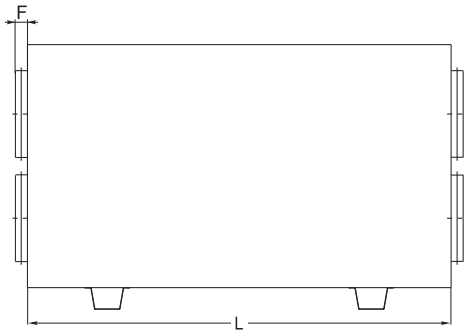

QC	-	SVCP	700	H	E	-	ECO
1		2	3	4	5		6

1	**QC**	- вентиляционное оборудование торговой марки QuattroClima
2	**SVCP**	- компактный вентагрегат приточно-вытяжного типа с пластинчатым рекуператором
3	**700**	- типоразмер вентагрегата
4	**H**	- горизонтальное исполнение
5	**E**	- электрический нагреватель
6	**ECO**	- энергоэффективное исполнение

Тип вентагрегата	Размеры, мм					
	L	W	H	ØD	H1	F
QC-SVCP 700 HE-ECO	1200	670	780	250	210	40

ОБЛАСТЬ ПРИМЕНЕНИЯ

- Используются в системах приточной вентиляции зданий бытового, общественного или административного назначения.
- Специальное исполнение ECO обеспечивает: экономию электроэнергии, тихую работу и меньшие габаритные размеры.
- Вентагрегаты с рекуперацией тепла очищают, нагревают, подают свежий воздух, а также удаляют воздух из помещения.

ОПИСАНИЕ

- Оснащаются производительными и экономичными вентиляторами с электрокоммутируемыми двигателями EC. Электрокоммутируемые двигатели EC расходуют до 60 % меньше электроэнергии по сравнению со стандартными двигателями AC.
- Электродвигатели EC оснащаются интегрированным прогрессивным контролем и управлением.
- Электродвигатели EC по сравнению с обычными двигателями AC продолжают тихо работать во время регулирования их скорости вращения.
- Пластинчатый шестигранный рекуператор обладает высокой эффективностью теплоотдачи 91 %.
- В установках используются электрические нагреватели.
- Вентагрегаты должны монтироваться в помещениях с температурой не ниже -5 °C.
- Минимальная скорость воздушного потока через нагреватель 1,5 м/с.
- Фильтр карманный, приток/вытяжка, класс очистки F5/F5.
- Максимально допустимая влажность перемещаемого воздуха не более 70 %.
- Встроенный модуль автоматики имеет функцию управления внешним водяным охладителем и ККБ.

УПРАВЛЕНИЕ

- Регулирование работы вентустановки осуществляется с помощью многофункциональных сенсорных и кнопочных пультов управления.

ЗАЩИТА ОТ ЗАМОРАЖИВАНИЯ

- Защита рекуператора включается при возможности образования льда в рекуператоре.

КОНСТРУКЦИЯ

- Корпус изготавливается из оцинкованной стали и окрашивается порошковой краской.
- Изоляция на основе минеральной ваты толщиной 30 мм.

МОНТАЖ

- Вентагрегаты должны работать только в горизонтальном положении, которое обеспечивает нормальные условия для отвода конденсата.
- Система отвода конденсата эксплуатируется в помещениях, где температура не достигает 0, если температура ниже, необходима тепловая изоляция.
- Подключение воздуховодов осуществляется сбоку в соответствии с указаниями на корпусе вентагрегата.
- Обеспечить свободное пространство для открывания сервисной дверцы.

КАЧЕСТВО И БЕЗОПАСНОСТЬ

- Сертификат соответствия в системе ГОСТ Р.

QC-KT стр. 131

QC-GMA стр. 134

QC-GA стр. 135

QC-DEGA стр. 140

QC-DNA стр. 141

QC-SA стр. 153

QC-CWA стр. 184

QC-FPRQ стр. 205

Приточный вентилятор

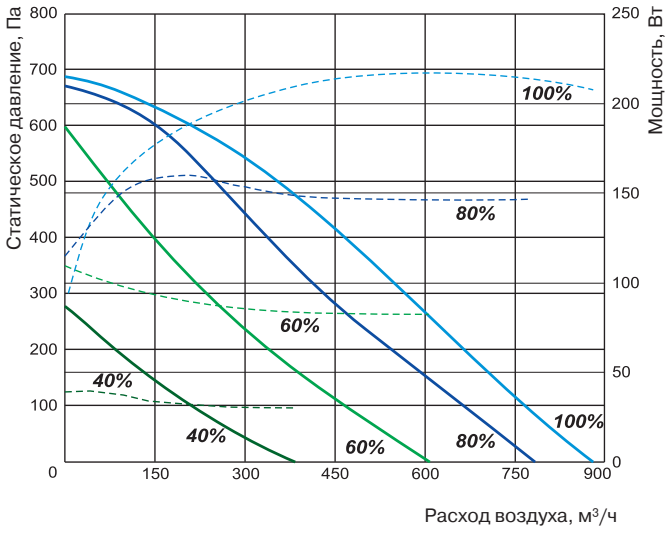

Вытяжной вентилятор

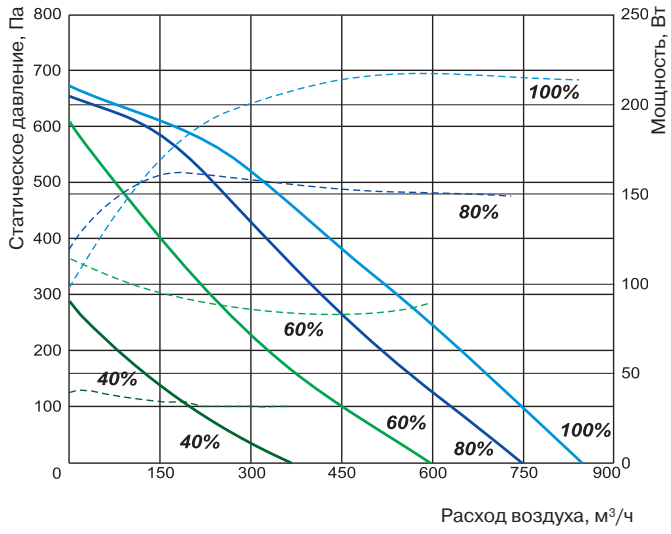

Технические характеристики		Ед. изм.	QC-SVCP 700 HE-ECO
Нагреватель			
Число фаз/напряжение/частота		Ф/В/Гц	1/ 230/50
Тепловая мощность		кВт	1,2
Преднагрев рекуператора			
Тепловая мощность		кВт	-
Вентиляторы			
Число фаз/напряжение/частота		Ф/ В/Гц	1/230/50
Вытяжной	Мощность/ток	кВт/А	0,210/1,59
	Число оборотов в минуту	об./мин	3380
Приточный	Мощность/ток	кВт/А	0,230/1,69
	Число оборотов в минуту	об./мин	3380
КПД рекуператора			91 %
Суммарное электрическое портебление		кВт/А	1,64/7,43
Автоматическое управление			Встроено
Фильтр			
Вытяжка			F5
Приток			F5
Толщина изоляции		мм	30
Масса		кг	105

Вид со стороны обслуживания

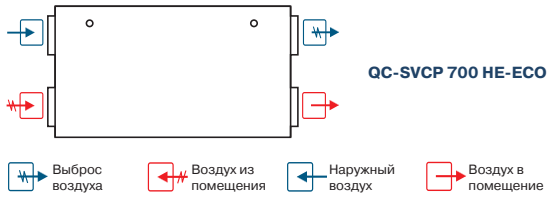

Примечание:
Конструкция вентустановки позволяет легко поменять левую сторону на правую и наоборот.

TPC
стр. 217

UNI
стр. 216

PRO
стр. 216

Для эксплуатации вентагрегата при низких температурах наружного воздуха необходимо установить в приточный воздуховод дополнительный нагреватель перед вентагрегатом.

ПРИТОЧНО-ВЫТЯЖНОЙ ВЕНТАГРЕГАТ С ПЛАСТИНЧАТЫМ РЕКУПЕРАТОРОМ И ВОДЯНЫМ НАГРЕВАТЕЛЕМ (ИСПОЛНЕНИЕ ECO)

QC-SVCP 700 HW-ECO

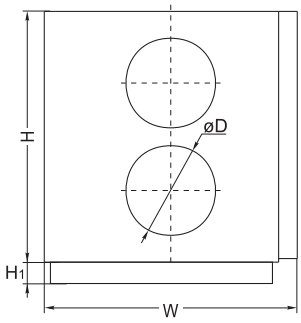

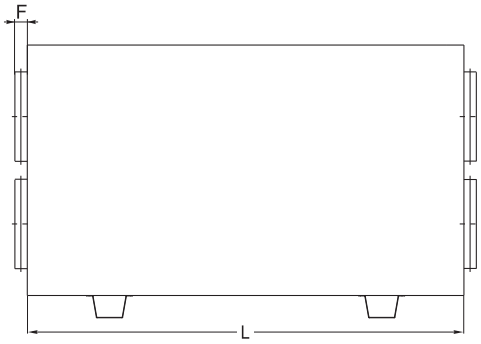

QC	-	SVCP	700	H	W	-	ECO
1		2	3	4	5		6

1 **QC** - вентиляционное оборудование торговой марки QuattroClima

2 **SVCP** - компактный вентагрегат приточно-вытяжного типа с пластинчатым рекуператором

3 **700** - типоразмер вентагрегата

4 **H** - горизонтальное исполнение

5 **W** - водяной нагреватель

6 **ECO** - энергоэффективное исполнение

Тип вентагрегата	Размеры, мм					
	L	W	H	ØD	H1	F
QC-SVCP 700 HW-ECO	1200	670	780	250	210	40

ОБЛАСТЬ ПРИМЕНЕНИЯ

- Используются в системах приточной вентиляции зданий бытового, общественного или административного назначения.
- Специальное исполнение ECO обеспечивает: экономию электроэнергии, тихую работу и меньшие габаритные размеры.
- Вентагрегаты с рекуперацией тепла очищают, нагревают, подают свежий воздух, а также удаляют воздух из помещения.

ОПИСАНИЕ

- Оснащаются производительными и экономичными вентиляторами с электрокоммутируемыми двигателями EC. Электрокоммутируемые двигатели EC расходуют до 60 % меньше электроэнергии по сравнению со стандартными двигателями AC.
- Электродвигатели EC оснащаются интегрированным прогрессивным контролем и управлением.
- Электродвигатели EC по сравнению с обычными двигателями AC продолжают тихо работать во время регулирования их скорости вращения.
- Пластинчатый шестигранный рекуператор обладает высокой эффективностью теплоотдачи 91 %.
- В установках используются канальные водяный калориферы QC-WT2A и QC-WT3A.
- Вентагрегаты должны монтироваться в помещениях с температурой не ниже -5 °C.
- Минимальная скорость воздушного потока через нагреватель 1,5 м/с.
- Фильтр карманный, приток/вытяжка, класс очистки F5/F5.
- Максимально допустимая влажность перемещаемого воздуха не более 70 %.
- Встроенный модуль автоматики имеет функцию управления внешним водяным охладителем.

УПРАВЛЕНИЕ

- Регулирование работы вентустановки осуществляется с помощью многофункциональных сенсорных и кнопочных пультов управления.

ЗАЩИТА ОТ ЗАМОРАЖИВАНИЯ

- Защита рекуператора включается при возможности образования льда в рекуператоре.

КОНСТРУКЦИЯ

- Корпус изготавливается из оцинкованной стали и окрашивается порошковой краской.
- Изоляция на основе минеральной ваты толщиной 30 мм.

МОНТАЖ

- Вентагрегаты должны работать только в горизонтальном положении, которое обеспечивает нормальные условия для отвода конденсата.
- Система отвода конденсата эксплуатируется в помещениях, где температура не достигает 0, если температура ниже, необходима тепловая изоляция.
- Подключение воздуховодов осуществляется сбоку в соответствии с указаниями на корпусе вентагрегата.
- Обеспечить свободное пространство для открывания сервисной дверцы.

КАЧЕСТВО И БЕЗОПАСНОСТЬ

- Сертификат соответствия в системе ГОСТ Р.

QC-KT стр. 131

QC-GMA стр. 134

QC-GA стр. 135

QC-DEGA стр. 140

QC-DNA стр. 141

QC-SA стр. 153

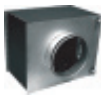
QC-CWA стр. 184

QC-WT2A стр. 176
QC-WT3A стр. 178

QC-FPRQ стр. 205

Приточный вентилятор

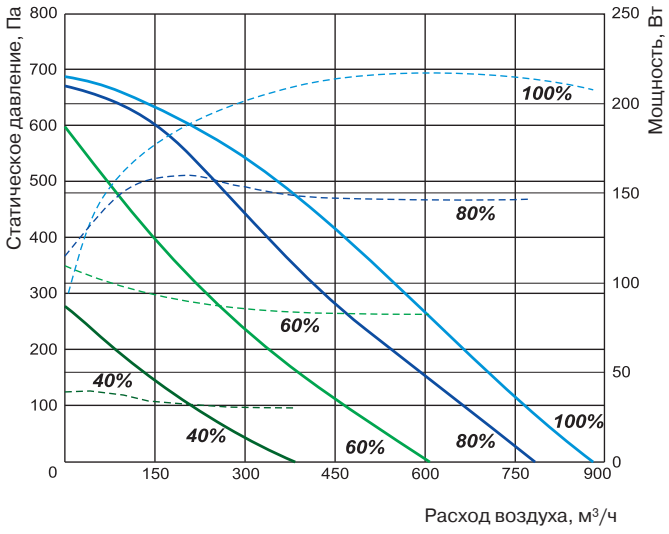

Вытяжной вентилятор

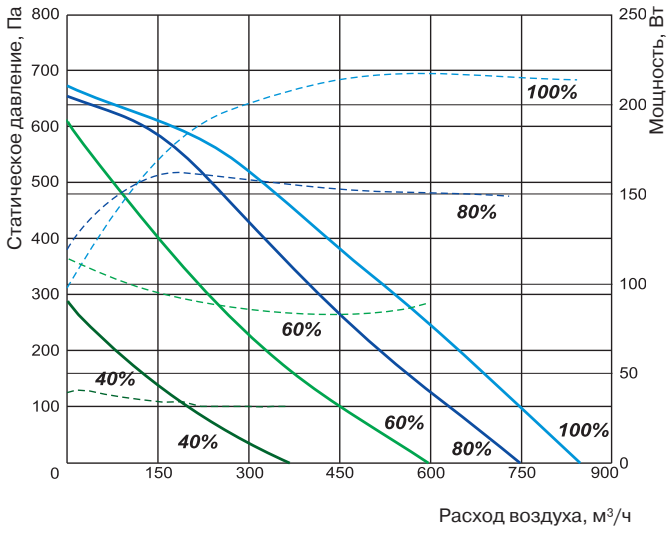

Технические характеристики		Ед. изм.	QC-SVCP 700 HW-ECO
Нагреватель			
Температура воды (прямая/обратная)		°C	QC-WT2A, QC-WT3A (доп. опция)
Тепловая мощность		кВт	
Расход воды		м³/ч	
Потеря давления воды		кПа	
Преднагрев рекуператора			
Тепловая мощность		кВт	-
Вентиляторы			
Число фаз/напряжение/частота		Ф/ В/Гц	1/230/50
Вытяжной	Мощность/ток	кВт/А	0,210/1,59
	Число оборотов в минуту	об./мин	3380
Приточный	Мощность/ток	кВт/А	0,230/1,69
	Число оборотов в минуту	об./мин	3380
КПД рекуператора			91 %
Суммарное электрическое портебление		кВт/А	0,44/1,91
Автоматическое управление			Встроено
Фильтр			
Вытяжка			F5
Приток			F5
Толщина изоляции		мм	30
Масса		кг	105

Вид со стороны обслуживания

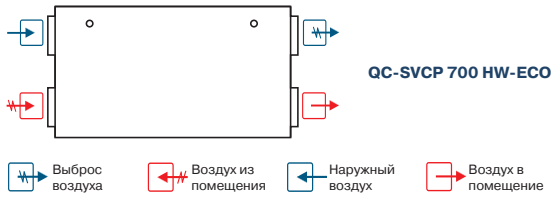

Примечание:
Конструкция вентустановки позволяет легко поменять левую сторону на правую и наоборот.

TPC
стр. 217

UNI
стр. 216

PRO
стр. 216

QC-MP
стр. 194

Для эксплуатации вентагрегата при низких температурах наружного воздуха необходимо установить в приточный воздуховод дополнительный нагреватель перед вентагрегатом.

ПРИТОЧНО-ВЫТЯЖНОЙ ВЕНТАГРЕГАТ С ПЛАСТИНЧАТЫМ РЕКУПЕРАТОРОМ И ЭЛЕКТРИЧЕСКИМ НАГРЕВАТЕЛЕМ (ИСПОЛНЕНИЕ ECO)

QC-SVCP 1200 HE-**ECO**

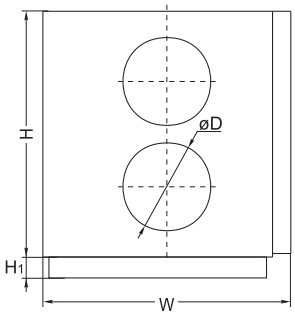

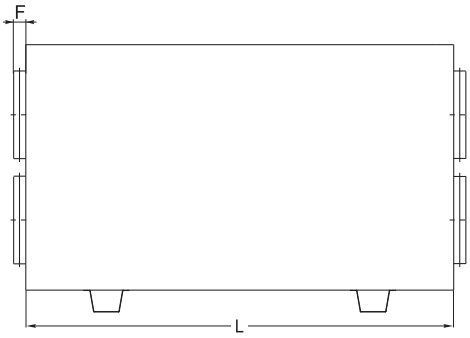

QC	-	SVCP	1200	H	E	-	ECO
1		2	3	4	5		6

1	**QC**	- вентиляционное оборудование торговой марки QuattroClima
2	**SVCP**	- компактный вентагрегат приточно-вытяжного типа с пластинчатым рекуператором
3	**1200**	- типоразмер вентагрегата
4	**H**	- горизонтальное исполнение
5	**E**	- электрический нагреватель
6	**ECO**	- энергоэффективное исполнение

Тип вентагрегата	Размеры, мм					
	L	W	H	ØD	H1	F
QC-SVCP 1200 HE-ECO	1600	760	1000	315	274	40

ОБЛАСТЬ ПРИМЕНЕНИЯ

- Используются в системах приточной вентиляции зданий бытового, общественного или административного назначения.
- Специальное исполнение ECO обеспечивает: экономию электроэнергии, тихую работу и меньшие габаритные размеры.
- Вентагрегаты с рекуперацией тепла очищают, нагревают, подают свежий воздух, а также удаляют воздух из помещения.

ОПИСАНИЕ

- Оснащаются производительными и экономичными вентиляторами с электрокоммутируемыми двигателями EC. Электрокоммутируемые двигатели EC расходуют до 60 % меньше электроэнергии по сравнению со стандартными двигателями AC.
- Электродвигатели EC оснащаются интегрированным прогрессивным контролем и управлением.
- Электродвигатели EC по сравнению с обычными двигателями AC продолжают тихо работать во время регулирования их скорости вращения.
- Пластинчатый шестигранный рекуператор обладает высокой эффективностью теплоотдачи 91 %.
- В установках используются электрические нагреватели.
- Вентагрегаты должны монтироваться в помещениях с температурой не ниже -5 °C.
- Минимальная скорость воздушного потока через нагреватель 1,5 м/с.
- Фильтр карманный, приток/вытяжка, класс очистки F5/F5.
- Максимально допустимая влажность перемещаемого воздуха не более 70 %.
- Встроенный модуль автоматики имеет функцию управления внешним водяным охладителем и ККБ.

УПРАВЛЕНИЕ

- Регулирование работы вентустановки осуществляется с помощью многофункциональных сенсорных и кнопочных пультов управления.

ЗАЩИТА ОТ ЗАМОРАЖИВАНИЯ

- Защита рекуператора включается при возможности образования льда в рекуператоре.

КОНСТРУКЦИЯ

- Корпус изготавливается из оцинкованной стали и окрашивается порошковой краской.
- Изоляция на основе минеральной ваты толщиной 50 мм.

МОНТАЖ

- Вентагрегаты должны работать только в горизонтальном положении, которое обеспечивает нормальные условия для отвода конденсата.
- Система отвода конденсата эксплуатируется в помещениях, где температура не достигает 0, если температура ниже, необходима тепловая изоляция.
- Подключение воздуховодов осуществляется сбоку в соответствии с указаниями на корпусе вентагрегата.
- Обеспечить свободное пространство для открывания сервисной дверцы.

КАЧЕСТВО И БЕЗОПАСНОСТЬ

- Сертификат соответствия в системе ГОСТ Р.

QC-KT стр. 131

QC-GMA стр. 134

QC-GA стр. 135

QC-DEGA стр. 140

QC-DNA стр. 141

QC-SA стр. 153

QC-CWA стр. 184

QC-FPRQ стр. 205

Приточный вентилятор

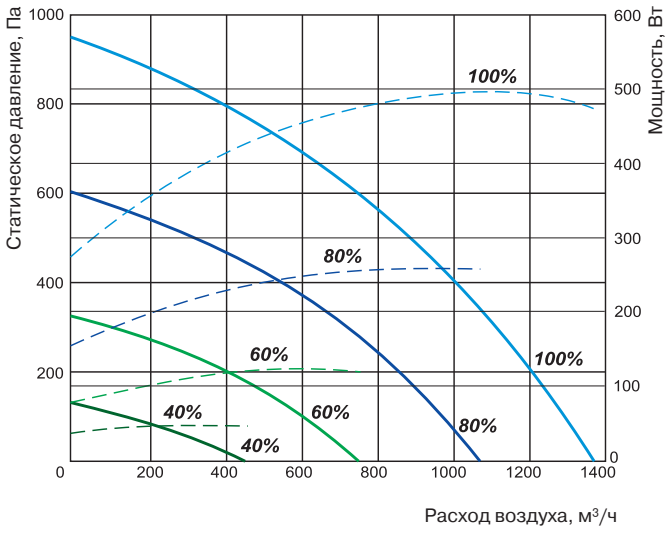

Вытяжной вентилятор

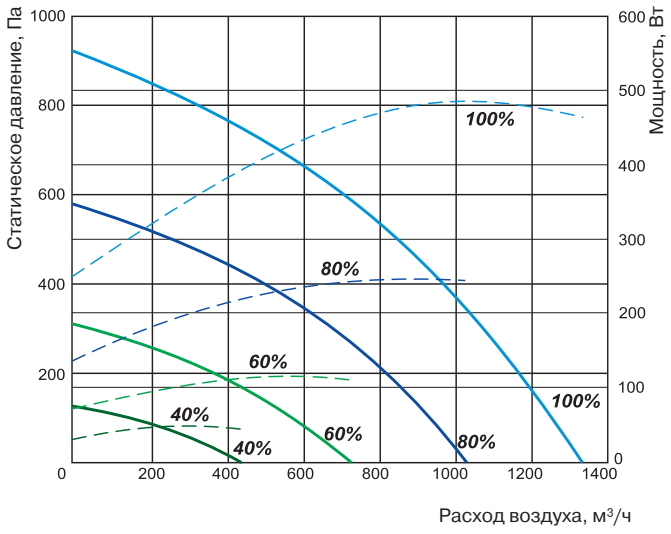

Технические характеристики		Ед. изм.	QC-SVCP 1200 HE-ECO
Нагреватель			
Число фаз/напряжение/частота		Ф/В/Гц	1/ 230/50
Тепловая мощность		кВт	1,2
Преднагрев рекуператора			
Тепловая мощность		кВт	-
Вентиляторы			
Число фаз/напряжение/частота		Ф/ В/Гц	1/230/50
Вытяжной	Мощность/ток	кВт/А	0,482/2,22
	Число оборотов в минуту	об./мин	3100
Приточный	Мощность/ток	кВт/А	0,476/2,22
	Число оборотов в минуту	об./мин	3100
КПД рекуператора			91 %
Суммарное электрическое портебление		кВт/А	2,16/9,39
Автоматическое управление			Встроено
Фильтр			
Вытяжка			F5
Приток			F5
Толщина изоляции		мм	50
Масса		кг	172

Вид со стороны обслуживания

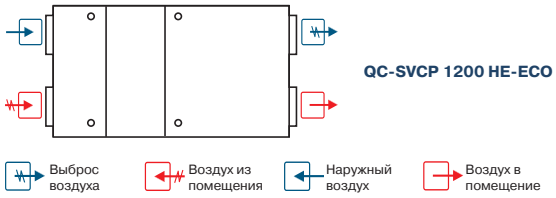

Примечание:
Конструкция вентустановки позволяет легко поменять левую сторону на правую и наоборот.

TPC
стр. 217

UNI
стр. 216

PRO
стр. 216

Для эксплуатации вентагрегата при низких температурах наружного воздуха необходимо установить в приточный воздуховод дополнительный нагреватель перед вентагрегатом.

ПРИТОЧНО-ВЫТЯЖНОЙ ВЕНТАГРЕГАТ С ПЛАСТИНЧАТЫМ РЕКУПЕРАТОРОМ И ВОДЯНЫМ НАГРЕВАТЕЛЕМ (ИСПОЛНЕНИЕ ECO)

QC-SVCP 1200 HW-**ECO**

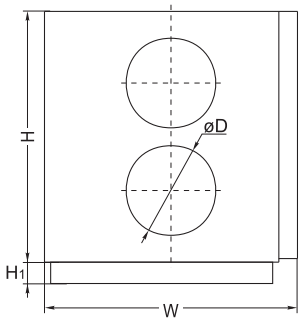

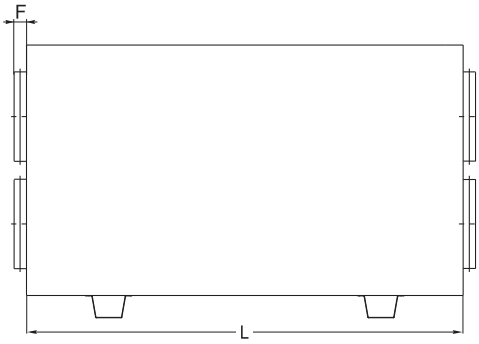

QC	-	SVCP	1200	H	W	-	ECO
1		2	3	4	5		6

1	**QC**	- вентиляционное оборудование торговой марки QuattroClima
2	**SVCP**	- компактный вентагрегат приточно-вытяжного типа с пластинчатым рекуператором
3	**1200**	- типоразмер вентагрегата
4	**H**	- горизонтальное исполнение
5	**W**	- водяной нагреватель
6	**ECO**	- энергоэффективное исполнение

Тип вентагрегата	Размеры, мм					
	L	W	H	ØD	H1	F
QC-SVCP 1200 HW-ECO	1600	760	1000	315	274	40

ОБЛАСТЬ ПРИМЕНЕНИЯ

- Используются в системах приточной вентиляции зданий бытового, общественного или административного назначения.
- Специальное исполнение ECO обеспечивает: экономию электроэнергии, тихую работу и меньшие габаритные размеры.
- Вентагрегаты с рекуперацией тепла очищают, нагревают, подают свежий воздух, а также удаляют воздух из помещения.

ОПИСАНИЕ

- Оснащаются производительными и экономичными вентиляторами с электрокоммутируемыми двигателями EC. Электрокоммутируемые двигатели EC расходуют до 60 % меньше электроэнергии по сравнению со стандартными двигателями AC.
- Электродвигатели EC оснащаются интегрированным прогрессивным контролем и управлением.
- Электродвигатели EC по сравнению с обычными двигателями AC продолжают тихо работать во время регулирования их скорости вращения.
- Пластинчатый шестигранный рекуператор обладает высокой эффективностью теплоотдачи 91 %.
- В установках используются встроенны водяные калориферы.
- Вентагрегаты должны монтироваться в помещениях с температурой не ниже -5 °C.
- Минимальная скорость воздушного потока через нагреватель 1,5 м/с.
- Фильтр карманный, приток/вытяжка, класс очистки F5/F5.
- Максимально допустимая влажность перемещаемого воздуха не более 70 %.
- Встроенный модуль автоматики имеет функцию управления внешним водяным охладителем.

УПРАВЛЕНИЕ

- Регулирование работы вентустановки осуществляется с помощью многофункциональных сенсорных и кнопочных пультов управления.

ЗАЩИТА ОТ ЗАМОРАЖИВАНИЯ

- Защита рекуператора включается при возможности образования льда в рекуператоре.

КОНСТРУКЦИЯ

- Корпус изготавливается из оцинкованной стали и окрашивается порошковой краской.
- Изоляция на основе минеральной ваты толщиной 50 мм.

МОНТАЖ

- Вентагрегаты должны работать только в горизонтальном положении, которое обеспечивает нормальные условия для отвода конденсата.
- Система отвода конденсата эксплуатируется в помещениях, где температура не достигает 0, если температура ниже, необходима тепловая изоляция.
- Подключение воздуховодов осуществляется сбоку в соответствии с указаниями на корпусе вентагрегата.
- Обеспечить свободное пространство для открывания сервисной дверцы.

КАЧЕСТВО И БЕЗОПАСНОСТЬ

- Сертификат соответствия в системе ГОСТ Р.

QC-KT стр. 131

QC-GMA стр. 134

QC-GA стр. 135

QC-DEGA стр. 140

QC-DNA стр. 141

QC-SA стр. 153

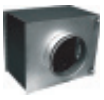
QC-CWA стр. 184

QC-FPRQ стр. 205

Приточный вентилятор

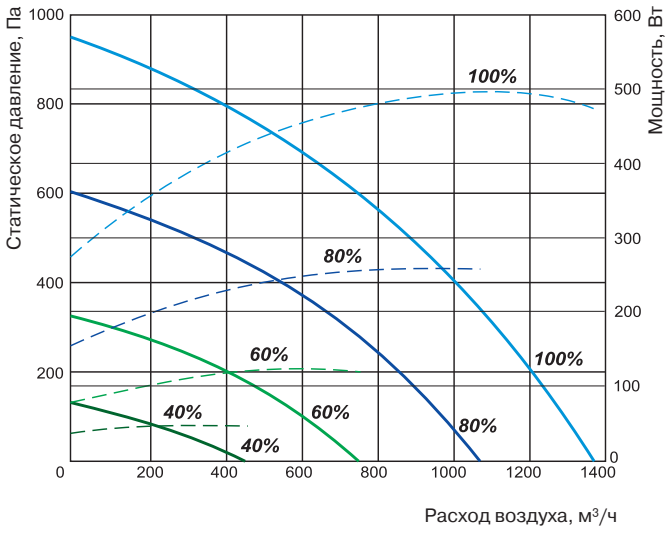

Вытяжной вентилятор

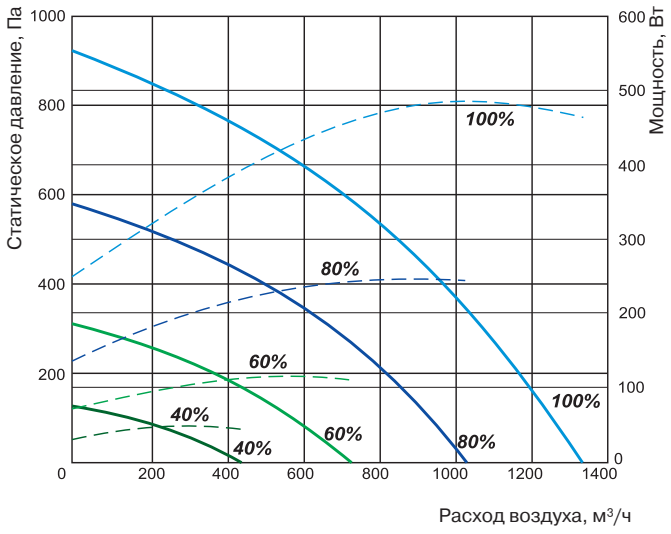

Технические характеристики		Ед. изм.	QC-SVCP 1200 HW-ECO
Нагреватель			
Температура воды (прямая/обратная)		°C	80/60
Тепловая мощность		кВт	4,94
Расход воды		м³/ч	0,216
Потеря давления воды		кПа	1,8
Преднагрев рекуператора			
Тепловая мощность		кВт	-
Вентиляторы			
Число фаз/напряжение/частота		Ф/ В/Гц	1/230/50
Вытяжной	Мощность/ток	кВт/А	0,482/2,22
	Число оборотов в минуту	об./мин	3100
Приточный	Мощность/ток	кВт/А	0,476/2,22
	Число оборотов в минуту	об./мин	3100
КПД рекуператора			91 %
Суммарное электрическое портебление		кВт/А	0,96/4,17
Автоматическое управление			Встроено
Фильтр			
Вытяжка			F5
Приток			F5
Толщина изоляции		мм	50
Масса		кг	174

Вид со стороны обслуживания

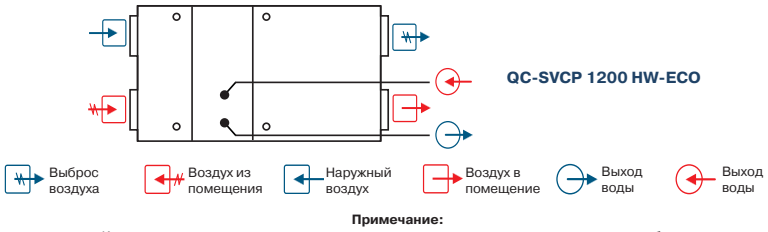

Примечание:
Конструкция вентустановки позволяет легко поменять левую сторону на правую и наоборот.

TPC стр. 217 | **UNI** стр. 216 | **PRO** стр. 216 | **QC-MP** стр. 194

Для эксплуатации вентагрегата при низких температурах наружного воздуха необходимо установить в приточный воздуховод дополнительный нагреватель перед вентагрегатом.

ПРИТОЧНО-ВЫТЯЖНОЙ ВЕНТАГРЕГАТ С ПЛАСТИНЧАТЫМ РЕКУПЕРАТОРОМ И ВОДЯНЫМ НАГРЕВАТЕЛЕМ (ИСПОЛНЕНИЕ ECO)

QC-SVCP 1200 HA-**ECO**

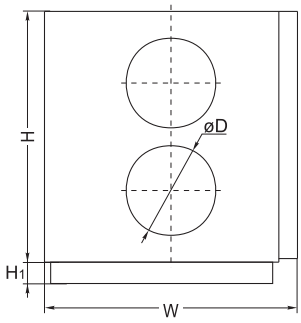

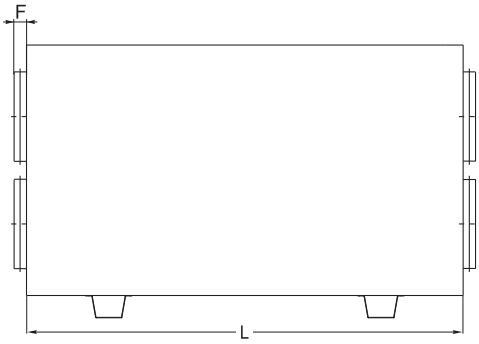

QC	-	SVCP	1200	H	A	3	-	ECO
1		2	3	4	5	6		7

1	**QC**	- вентиляционное оборудование торговой марки QuattroClima
2	**SVCP**	- компактный вентагрегат приточно-вытяжного типа с пластинчатым рекуператором
3	**1200**	- типоразмер вентагрегата
4	**H**	- горизонтальное исполнение
5	**A**	- водяной охладитель
6	**3**	- 3-рядный водяной охладитель
7	**ECO**	- энергоэффективное исполнение

Тип вентагрегата	Размеры, мм					
	L	W	H	ØD	H1	F
QC-SVCP 1200 HA-ECO	1600	760	1000	315	274	40

ОБЛАСТЬ ПРИМЕНЕНИЯ

- Используются в системах приточной вентиляции зданий бытового, общественного или административного назначения.
- Специальное исполнение ECO обеспечивает: экономию электроэнергии, тихую работу и меньшие габаритные размеры.
- Вентагрегаты с рекуперацией тепла очищают, нагревают, подают свежий воздух, а также удаляют воздух из помещения.

ОПИСАНИЕ

- Оснащаются производительными и экономичными вентиляторами с электрокоммутируемыми двигателями EC. Электрокоммутируемые двигатели EC расходуют до 60 % меньше электроэнергии по сравнению со стандартными двигателями AC.
- Электродвигатели EC оснащаются интегрированным прогрессивным контролем и управлением.
- Электродвигатели EC по сравнению с обычными двигателями AC продолжают тихо работать во время регулирования их скорости вращения.
- Пластинчатый шестигранный рекуператор обладает высокой эффективностью теплоотдачи 91 %.
- В установках используются водяные охладители. Нагреватель в вент. агрегатах не используется.
- Вентагрегаты должны монтироваться в помещениях с температурой не ниже -5 °C.
- Минимальная скорость воздушного потока через нагреватель 1,5 м/с.
- Фильтр карманный, приток/вытяжка, класс очистки F5/F5.
- Максимально допустимая влажность перемещаемого воздуха не более 70 %.

УПРАВЛЕНИЕ

- Регулирование работы вентустановки осуществляется с помощью многофункциональных сенсорных и кнопочных пультов управления.

ЗАЩИТА ОТ ЗАМОРАЖИВАНИЯ

- Защита рекуператора включается при возможности образования льда в рекуператоре.

КОНСТРУКЦИЯ

- Корпус изготавливается из оцинкованной стали и окрашивается порошковой краской.
- Изоляция на основе минеральной ваты толщиной 50 мм.

МОНТАЖ

- Вентагрегаты должны работать только в горизонтальном положении, которое обеспечивает нормальные условия для отвода конденсата.
- Система отвода конденсата эксплуатируется в помещениях, где температура не достигает 0, если температура ниже, необходима тепловая изоляция.
- Подключение воздуховодов осуществляется сбоку в соответствии с указаниями на корпусе вентагрегата.
- Обеспечить свободное пространство для открывания сервисной дверцы.

КАЧЕСТВО И БЕЗОПАСНОСТЬ

- Сертификат соответствия в системе ГОСТ Р.

QC-KT стр. 131

QC-GMA стр. 134

QC-GA стр. 135

QC-DEGA стр. 140

QC-DNA стр. 141

QC-SA стр. 153

QC-FPRQ стр. 205

Приточный вентилятор

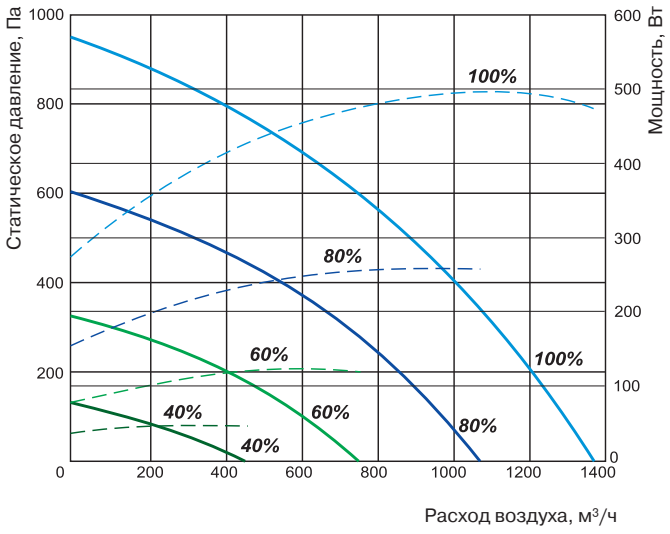

Вытяжной вентилятор

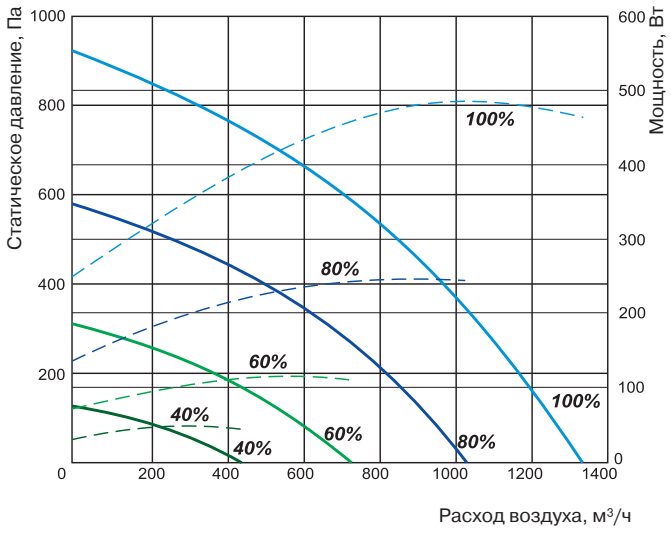

Технические характеристики		Ед. изм.	QC-SVCP 1200 HA3-ECO	QC-SVCP 1200 HA5-ECO
Охладитель				
Температура воды (прямая/обратная)		°C	7/12	7/12
Тепловая мощность		кВт	7,13	13,4
Расход воды		м³/ч	1,224	2,304
Потеря давления воды		кПа	15,8	19,4
Вентиляторы				
Число фаз/напряжение/частота		Ф/ В/Гц	1/230/50	1/230/50
Вытяжной	Мощность/ток	кВт/А	0,482/2,22	0,482/2,22
	Число оборотов в минуту	об./мин	3100	3100
Приточный	Мощность/ток	кВт/А	0,476/2,22	0,476/2,22
	Число оборотов в минуту	об./мин	3100	3100
КПД рекуператора			91 %	91 %
Суммарное электрическое портебление		кВт/А	0,96/4,17	0,96/4,17
Автоматическое управление			Встроено	Встроено
Фильтр				
Вытяжка			F5	F5
Приток			F5	F5
Толщина изоляции		мм	50	50
Масса		кг	177	179

Вид со стороны обслуживания

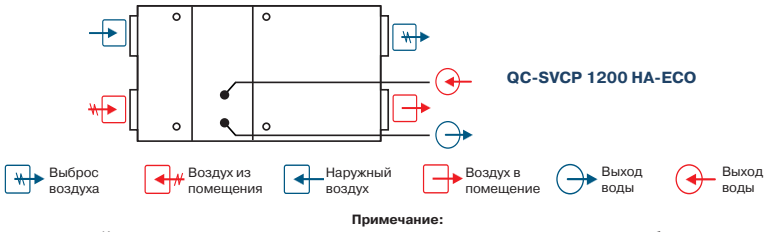

Примечание:
Конструкция вентустановки позволяет легко поменять левую сторону на правую и наоборот.

TPC
стр. 217

UNI
стр. 216

PRO
стр. 216

Для эксплуатации вентагрегата при низких температурах наружного воздуха необходимо установить в приточный воздуховод дополнительный нагреватель перед вентагрегатом.

ПРИТОЧНО-ВЫТЯЖНОЙ ВЕНТАГРЕГАТ
С ПЛАСТИНЧАТЫМ РЕКУПЕРАТОРОМ,
ВОДЯНЫМ НАГРЕВАТЕЛЕМ
И ВОДЯНЫМ ОХЛАДИТЕЛЕМ (ИСПОЛНЕНИЕ ECO)

QC-SVCP 1200 HWA-**ECO**

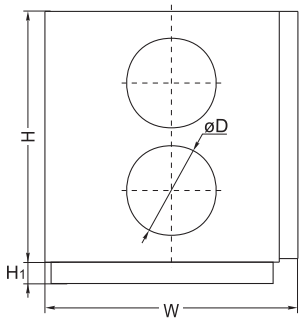

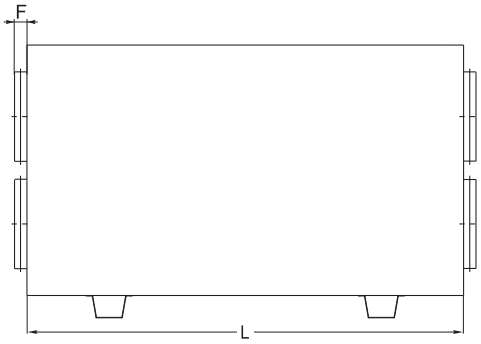

QC	-	SVCP	1200	H	W	A	3	-	ECO
1		2	3	4	5	6	7		8

1	**QC**	- вентиляционное оборудование торговой марки QuattroClima
2	**SVCP**	- компактный вентагрегат приточно-вытяжного типа с пластинчатым рекуператором
3	**1200**	- типоразмер вентагрегата
4	**H**	- горизонтальное исполнение
5	**W**	- водяной нагреватель
6	**A**	- водяной охладитель
7	**3**	- 3-рядный водяной охладитель
8	**ECO**	- энергоэффективное исполнение

Тип вентагрегата	Размеры, мм					
	L	W	H	ØD	H1	F
QC-SVCP 1200 HWA-ECO	1600	760	1000	315	274	40

ОБЛАСТЬ ПРИМЕНЕНИЯ

- Используются в системах приточной вентиляции зданий бытового, общественного или административного назначения.
- Специальное исполнение ECO обеспечивает: экономию электроэнергии, тихую работу и меньшие габаритные размеры.
- Вентагрегаты с рекуперацией тепла очищают, нагревают, подают свежий воздух, а также удаляют воздух из помещения.

ОПИСАНИЕ

- Оснащаются производительными и экономичными вентиляторами с электрокоммутируемыми двигателями EC. Электрокоммутируемые двигатели EC расходуют до 60 % меньше электроэнергии по сравнению со стандартными двигателями AC.
- Электродвигатели EC оснащаются интегрированным прогрессивным контролем и управлением.
- Электродвигатели EC по сравнению с обычными двигателями AC продолжают тихо работать во время регулирования их скорости вращения.
- Пластинчатый шестигранный рекуператор обладает высокой эффективностью теплоотдачи 91 %.
- В установках используются водяные нагреватели и охладители.
- Вентагрегаты должны монтироваться в помещениях с температурой не ниже -5 °C.
- Минимальная скорость воздушного потока через нагреватель 1,5 м/с.
- Фильтр карманный, приток/вытяжка, класс очистки F5/F5.
- Максимально допустимая влажность перемещаемого воздуха не более 70 %.

УПРАВЛЕНИЕ

- Регулирование работы вентустановки осуществляется с помощью многофункциональных сенсорных и кнопочных пультов управления.

ЗАЩИТА ОТ ЗАМОРАЖИВАНИЯ

- Защита рекуператора включается при возможности образования льда в рекуператоре.

КОНСТРУКЦИЯ

- Корпус изготавливается из оцинкованной стали и окрашивается порошковой краской.
- Изоляция на основе минеральной ваты толщиной 50 мм.

МОНТАЖ

- Вентагрегаты должны работать только в горизонтальном положении, которое обеспечивает нормальные условия для отвода конденсата.
- Система отвода конденсата эксплуатируется в помещениях, где температура не достигает 0, если температура ниже, необходима тепловая изоляция.
- Подключение воздуховодов осуществляется сбоку в соответствии с указаниями на корпусе вентагрегата.
- Обеспечить свободное пространство для открывания сервисной дверцы.

КАЧЕСТВО И БЕЗОПАСНОСТЬ

- Сертификат соответствия в системе ГОСТ Р.

QC-KT стр. 131

QC-GMA стр. 134

QC-GA стр. 135

QC-DEGA стр. 140

QC-DNA стр. 141

QC-SA стр. 153

QC-FPRQ стр. 205

Приточный вентилятор

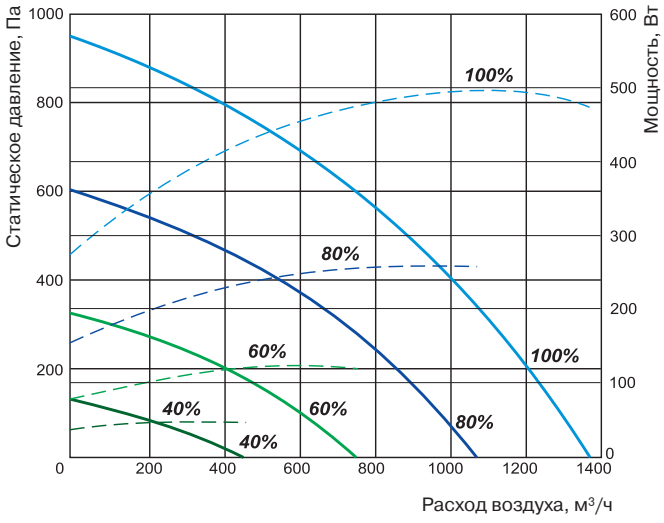

Вытяжной вентилятор

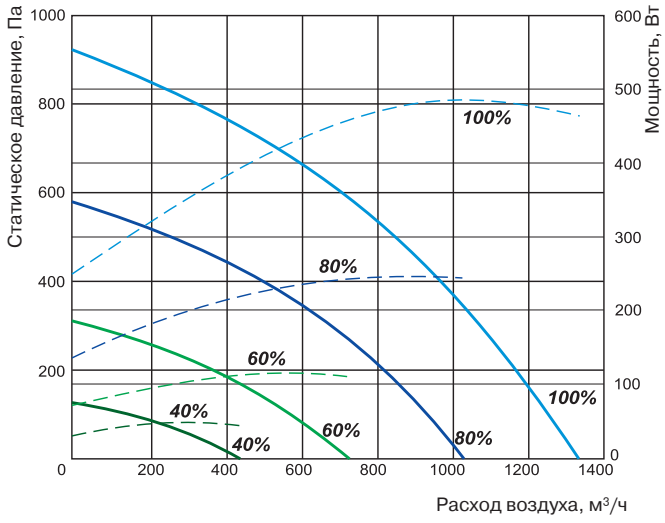

Примечание:
При подборе вент. агрегата QC-SVCP 1200HWA3-ECO сопротивление воздуху увеличить на 20 Па.
При подборе вент. агрегата QC-SVCP 1200HWA5-ECO сопротивление воздуху увеличить на 40 Па.

Технические характеристики		Ед. изм.	QC-SVCP 1200 HWA3-ECO	QC-SVCP 1200 HWA5-ECO
Нагреватель				
Температура воды (прямая/обратная)		°C	80/60	80/60
Тепловая мощность		кВт	4,94	4,94
Расход воды		м³/ч	0,216	0,216
Потеря давления воды		кПа	1,8	1,8
Охладитель				
Температура воды (прямая/обратная)		°C	7/12	7/12
Тепловая мощность		кВт	7,13	13,4
Расход воды		м³/ч	1,224	2,304
Потеря давления воды		кПа	15,8	19,4
Вентиляторы				
Число фаз/напряжение/частота		Ф/ В/Гц	1/230/50	1/230/50
Вытяжной	Мощность/ток	кВт/А	0,482/2,22	0,482/2,22
	Число оборотов в минуту	об./мин	3100	3100
Приточный	Мощность/ток	кВт/А	0,476/2,22	0,476/2,22
	Число оборотов в минуту	об./мин	3100	3100
КПД рекуператора			91 %	91 %
Суммарное электрическое портебление		кВт/А	0,96/4,17	0,96/4,17
Автоматическое управление			Встроено	Встроено
Фильтр				
Вытяжка			F5	F5
Приток			F5	F5
Толщина изоляции		мм	50	50
Масса		кг	180	184

Вид со стороны обслуживания

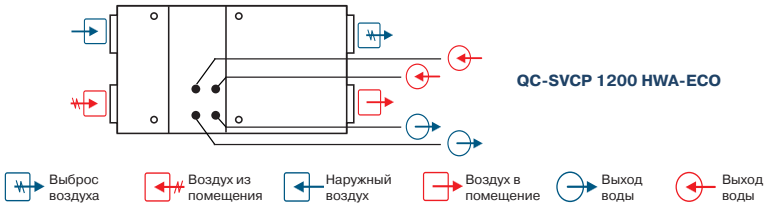

Примечание:
Конструкция вентустановки позволяет легко поменять левую сторону на правую и наоборот.

TPC
стр. 217

UNI
стр. 216

PRO
стр. 216

QC-MP
стр. 194

Для эксплуатации вентагрегата при низких температурах наружного воздуха необходимо установить в приточный воздуховод дополнительный нагреватель перед вентагрегатом.

ПРИТОЧНО-ВЫТЯЖНОЙ ВЕНТАГРЕГАТ С ПЛАСТИНЧАТЫМ РЕКУПЕРАТОРОМ И ЭЛЕКТРИЧЕСКИМ НАГРЕВАТЕЛЕМ (ИСПОЛНЕНИЕ ECO)

QC-SVCP 1900 HE-ECO

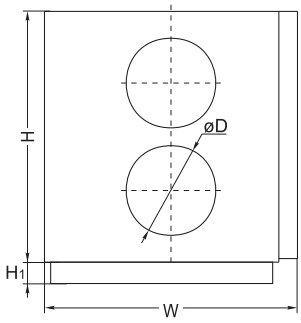

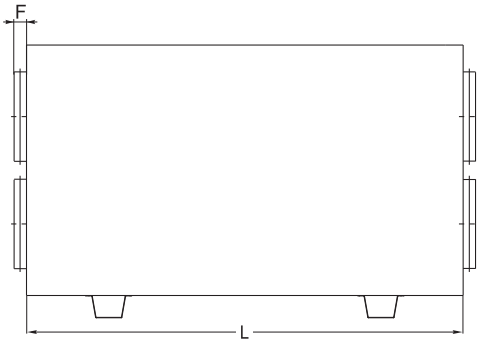

QC	-	SVCP	1900	H	E	-	ECO
1		2	3	4	5		6

1	**QC**	- вентиляционное оборудование торговой марки QuattroClima
2	**SVCP**	- компактный вентагрегат приточно-вытяжного типа с пластинчатым рекуператором
3	**1900**	- типоразмер вентагрегата
4	**H**	- горизонтальное исполнение
5	**E**	- электрический нагреватель
6	**ECO**	- энергоэффективное исполнение

Тип вентагрегата	Размеры, мм					
	L	W	H	ØD	H1	F
QC-SVCP 1900 HE-ECO	1800	800	1245	400	331	70

ОБЛАСТЬ ПРИМЕНЕНИЯ

- Используются в системах приточной вентиляции зданий бытового, общественного или административного назначения.
- Специальное исполнение ECO обеспечивает: экономию электроэнергии, тихую работу и меньшие габаритные размеры.
- Вентагрегаты с рекуперацией тепла очищают, нагревают, подают свежий воздух, а также удаляют воздух из помещения.

ОПИСАНИЕ

- Оснащаются производительными и экономичными вентиляторами с электрокоммутируемыми двигателями EC. Электрокоммутируемые двигатели EC расходуют до 60 % меньше электроэнергии по сравнению со стандартными двигателями AC.
- Электродвигатели EC оснащаются интегрированным прогрессивным контролем и управлением.
- Электродвигатели EC по сравнению с обычными двигателями AC продолжают тихо работать во время регулирования их скорости вращения.
- Пластинчатый шестигранный рекуператор обладает высокой эффективностью теплоотдачи 92 %.
- В установках используются электрические нагреватели.
- Вентагрегаты должны монтироваться в помещениях с температурой не ниже -5 °C.
- Минимальная скорость воздушного потока через нагреватель 1,5 м/с.
- Фильтр карманный, приток/вытяжка, класс очистки F5/F5.
- Максимально допустимая влажность перемещаемого воздуха не более 70 %.
- Встроенный модуль автоматики имеет функцию управления внешним водяным охладителем и ККБ.

УПРАВЛЕНИЕ

- Регулирование работы вентустановки осуществляется с помощью многофункциональных сенсорных и кнопочных пультов управления.

ЗАЩИТА ОТ ЗАМОРАЖИВАНИЯ

- Защита рекуператора включается при возможности образования льда в рекуператоре.

КОНСТРУКЦИЯ

- Корпус изготавливается из оцинкованной стали и окрашивается порошковой краской.
- Изоляция на основе минеральной ваты толщиной 50 мм.

МОНТАЖ

- Вентагрегаты должны работать только в горизонтальном положении, которое обеспечивает нормальные условия для отвода конденсата.
- Система отвода конденсата эксплуатируется в помещениях, где температура не достигает 0, если температура ниже, необходима тепловая изоляция.
- Подключение воздуховодов осуществляется сбоку в соответствии с указаниями на корпусе вентагрегата.
- Обеспечить свободное пространство для открывания сервисной дверцы.

КАЧЕСТВО И БЕЗОПАСНОСТЬ

- Сертификат соответствия в системе ГОСТ Р.

QC-KT стр. 131

QC-GMA стр. 134

QC-GA стр. 135

QC-DEGA стр. 140

QC-DNA стр. 141

QC-SA стр. 153

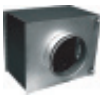
QC-CWA стр. 184

QC-FPRQ стр. 205

Приточный вентилятор

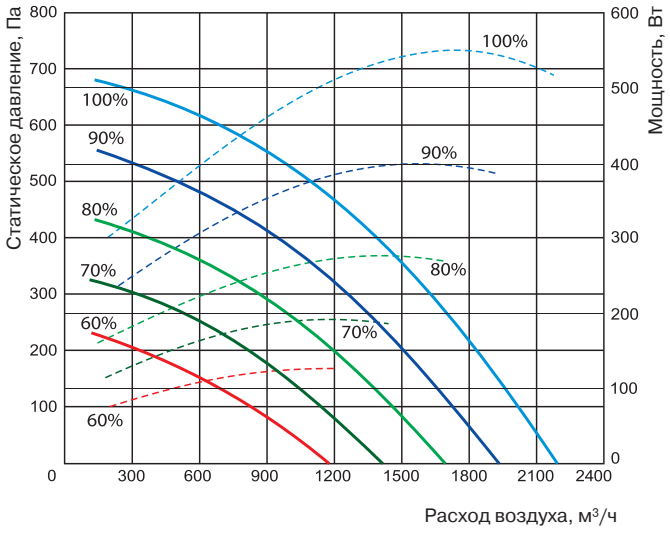

Вытяжной вентилятор

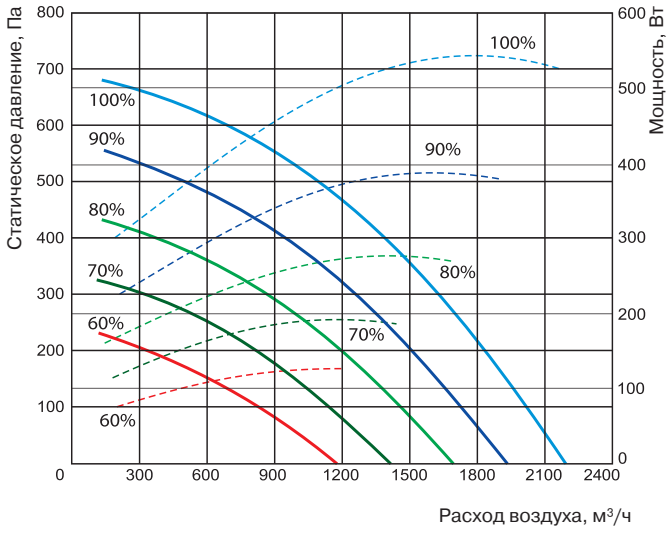

Технические характеристики		Ед. изм.	QC-SVCP 1900 HE-ECO
Нагреватель			
Число фаз/напряжение/частота		Ф/В/Гц	1/ 230/50
Тепловая мощность		кВт	2,0
Вентиляторы			
Число фаз/напряжение/частота		Ф/ В/Гц	1/230/50
Вытяжной	Мощность/ток	кВт/А	0,549/2,47
	Число оборотов в минуту	об./мин	2600
Приточный	Мощность/ток	кВт/А	0,549/2,47
	Число оборотов в минуту	об./мин	2600
КПД рекуператора			92 %
Суммарное электрическое портебление		кВт/А	3,1/13,64
Автоматическое управление			Встроено
Фильтр			
Вытяжка			F5
Приток			F5
Толщина изоляции		мм	50
Масса		кг	260

Вид со стороны обслуживания

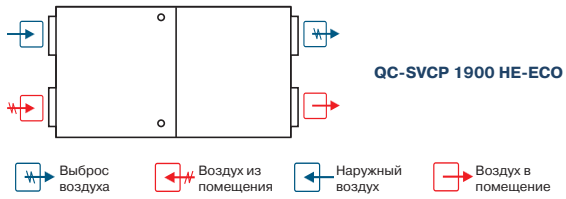

Примечание:
Конструкция вентустановки позволяет легко поменять левую сторону на правую и наоборот.

TPC
стр. 217

UNI
стр. 216

PRO
стр. 216

Для эксплуатации вентагрегата при низких температурах наружного воздуха необходимо установить в приточный воздуховод дополнительный нагреватель перед вентагрегатом.

ПРИТОЧНО-ВЫТЯЖНОЙ ВЕНТАГРЕГАТ С ПЛАСТИНЧАТЫМ РЕКУПЕРАТОРОМ И ВОДЯНЫМ НАГРЕВАТЕЛЕМ (ИСПОЛНЕНИЕ ECO)

QC-SVCP 1900 HW-ECO

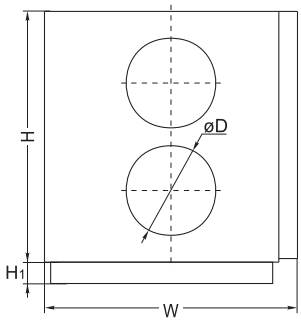

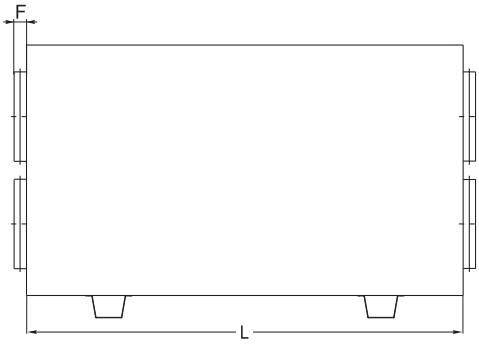

QC	-	SVCP	1900	H	W	-	ECO
1		2	3	4	5		6

1 **QC** - вентиляционное оборудование торговой марки QuattroClima

2 **SVCP** - компактный вентагрегат приточно-вытяжного типа с пластинчатым рекуператором

3 **1900** - типоразмер вентагрегата

4 **H** - горизонтальное исполнение

5 **W** - водяной нагреватель

6 **ECO** - энергоэффективное исполнение

Тип вентагрегата	Размеры, мм					
	L	W	H	ØD	H1	F
QC-SVCP 1900 HW-ECO	1800	800	1245	400	331	70

ОБЛАСТЬ ПРИМЕНЕНИЯ

- Используются в системах приточной вентиляции зданий бытового, общественного или административного назначения.
- Специальное исполнение ECO обеспечивает: экономию электроэнергии, тихую работу и меньшие габаритные размеры.
- Вентагрегаты с рекуперацией тепла очищают, нагревают, подают свежий воздух, а также удаляют воздух из помещения.

ОПИСАНИЕ

- Оснащаются производительными и экономичными вентиляторами с электрокоммутируемыми двигателями EC. Электрокоммутируемые двигатели EC расходуют до 60 % меньше электроэнергии по сравнению со стандартными двигателями AC.
- Электродвигатели EC оснащаются интегрированным прогрессивным контролем и управлением.
- Электродвигатели EC по сравнению с обычными двигателями AC продолжают тихо работать во время регулирования их скорости вращения.
- Пластинчатый шестигранный рекуператор обладает высокой эффективностью теплоотдачи 90 %.
- В установках используются электрические нагреватели.
- Вентагрегаты должны монтироваться в помещениях с температурой не ниже -5 °C.
- Минимальная скорость воздушного потока через нагреватель 1,5 м/с.
- Фильтр карманный, приток/вытяжка, класс очистки F5/F5.
- Максимально допустимая влажность перемещаемого воздуха не более 70 %.
- Встроенный модуль автоматики имеет функцию управления внешним водяным охладителем.

УПРАВЛЕНИЕ

- Регулирование работы вентустановки осуществляется с помощью многофункциональных сенсорных и кнопочных пультов управления.

ЗАЩИТА ОТ ЗАМОРАЖИВАНИЯ

- Защита рекуператора включается при возможности образования льда в рекуператоре.

КОНСТРУКЦИЯ

- Корпус изготавливается из оцинкованной стали и окрашивается порошковой краской.
- Изоляция на основе минеральной ваты толщиной 50 мм.

МОНТАЖ

- Вентагрегаты должны работать только в горизонтальном положении, которое обеспечивает нормальные условия для отвода конденсата.
- Система отвода конденсата эксплуатируется в помещениях, где температура не достигает 0, если температура ниже, необходима тепловая изоляция.
- Подключение воздуховодов осуществляется сбоку в соответствии с указаниями на корпусе вентагрегата.
- Обеспечить свободное пространство для открывания сервисной дверцы.

КАЧЕСТВО И БЕЗОПАСНОСТЬ

- Сертификат соответствия в системе ГОСТ Р.

QC-KT стр. 131

QC-GMA стр. 134

QC-GA стр. 135

QC-DEGA стр. 140

QC-DNA стр. 141

QC-SA стр. 153

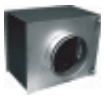
QC-CWA стр. 184

QC-WT2A стр. 176
QC-WT3A стр. 178

QC-FPRQ стр. 205

Приточный вентилятор

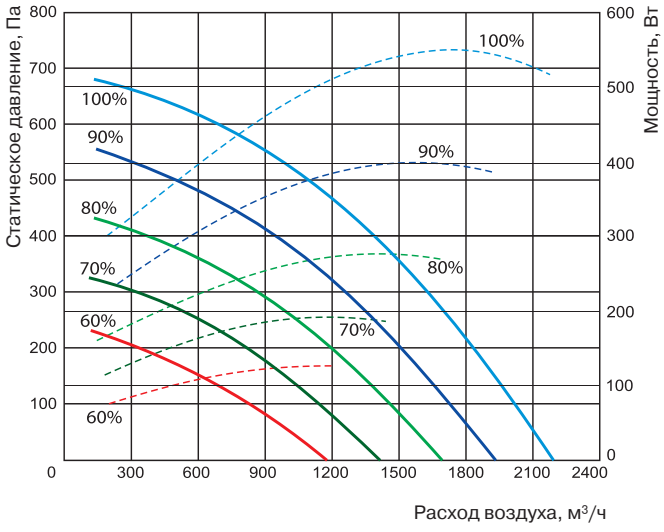

Вытяжной вентилятор

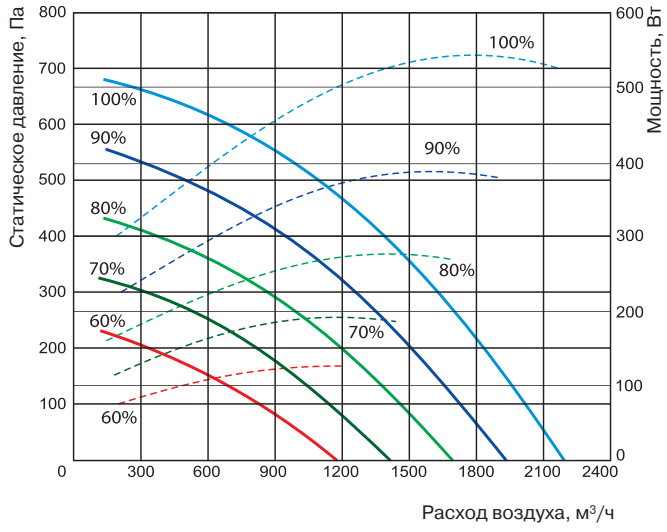

Технические характеристики		Ед. изм.	QC-SVCP 1900 HW-ECO
Нагреватель			
Температура воды (прямая/обратная)		°C	QC-WT2A, QC-WT3A (доп. опция)
Тепловая мощность		кВт	
Расход воды		м³/ч	
Потеря давления воды		кПа	
Вентиляторы			
Число фаз/напряжение/частота		Ф/ В/Гц	1/230/50
Вытяжной	Мощность/ток	кВт/А	0,549/2,47
	Число оборотов в минуту	об./мин	2600
Приточный	Мощность/ток	кВт/А	0,549/2,47
	Число оборотов в минуту	об./мин	2600
КПД рекуператора			90%
Суммарное электрическое портебление		кВт/А	1,1/4,74
Автоматическое управление			Встроено
Фильтр			
Вытяжка			F5
Приток			F5
Толщина изоляции		мм	50
Масса		кг	260

Вид со стороны обслуживания

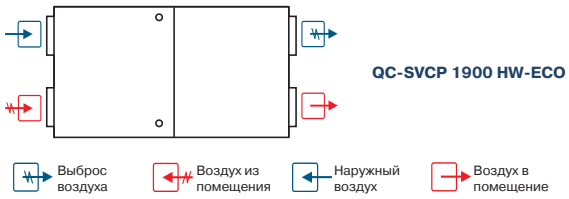

Примечание:
Конструкция вентустановки позволяет легко поменять левую сторону на правую и наоборот.

TPC стр. 217 | **UNI** стр. 216 | **PRO** стр. 216 | **QC-MP** стр. 194

Для эксплуатации вентагрегата при низких температурах наружного воздуха необходимо установить в приточный воздуховод дополнительный нагреватель перед вентагрегатом.

ПРИТОЧНО-ВЫТЯЖНОЙ ВЕНТАГРЕГАТ С ПЛАСТИНЧАТЫМ РЕКУПЕРАТОРОМ И ЭЛЕКТРИЧЕСКИМ НАГРЕВАТЕЛЕМ (ИСПОЛНЕНИЕ ECO)

QC-SVCP 2500 HE-**ECO**

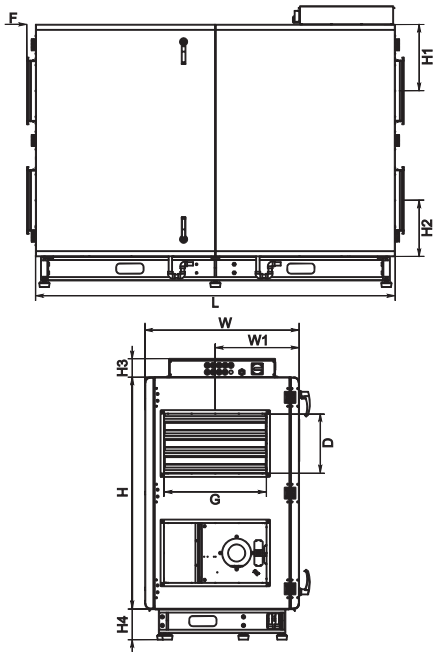

QC	-	SVCP	2500	H	E	-	ECO
1		2	3	4	5		6

1	**QC**	- вентиляционное оборудование торговой марки QuattroClima
2	**SVCP**	- компактный вентагрегат приточно-вытяжного типа с пластинчатым рекуператором
3	**2500**	- типоразмер вентагрегата
4	**H**	- горизонтальное исполнение
5	**E**	- электрический нагреватель
6	**ECO**	- энергоэффективное исполнение

Тип вентагрегата	Размеры, мм					
	L	W	W1	G	D	H
QC-SVCP 2500 HE-ECO	2100	900	490	600	350	1355

Тип вентагрегата	Размеры, мм				
	H1	H2	H3	H4	F
QC-SVCP 2500 HE-ECO	387	327	108	180	51

ОБЛАСТЬ ПРИМЕНЕНИЯ

- Используются в системах приточной вентиляции зданий бытового, общественного или административного назначения.
- Специальное исполнение ECO обеспечивает: экономию электроэнергии, тихую работу и меньшие габаритные размеры.
- Вентагрегаты с рекуперацией тепла очищают, нагревают, подают свежий воздух, а также удаляют воздух из помещения.

ОПИСАНИЕ

- Оснащаются производительными и экономичными вентиляторами с электрокоммутируемыми двигателями EC. Электрокоммутируемые двигатели EC расходуют до 60 % меньше электроэнергии по сравнению со стандартными двигателями AC.
- Электродвигатели EC оснащаются интегрированным прогрессивным контролем и управлением.
- Электродвигатели EC по сравнению с обычными двигателями AC продолжают тихо работать во время регулирования их скорости вращения.
- Пластинчатый шестигранный рекуператор обладает высокой эффективностью теплоотдачи 90 %.
- В установках используются электрические нагреватели.
- Вентагрегаты должны монтироваться в помещениях с температурой не ниже -5 °C.
- Минимальная скорость воздушного потока через нагреватель 1,5 м/с.
- Фильтр карманный, приток/вытяжка, класс очистки F5/F5.
- Максимально допустимая влажность перемещаемого воздуха не более 70 %.
- Встроенный модуль автоматики имеет функцию управления внешним водяным охладителем и ККБ.

УПРАВЛЕНИЕ

- Регулирование работы вентустановки осуществляется с помощью многофункциональных сенсорных и кнопочных пультов управления.

ЗАЩИТА ОТ ЗАМОРАЖИВАНИЯ

- Защита рекуператора включается при возможности образования льда в рекуператоре.

КОНСТРУКЦИЯ

- Корпус изготавливается из оцинкованной стали и окрашивается порошковой краской.
- Изоляция на основе минеральной ваты толщиной 50 мм.

МОНТАЖ

- Вентагрегаты должны работать только в горизонтальном положении, которое обеспечивает нормальные условия для отвода конденсата.
- Система отвода конденсата эксплуатируется в помещениях, где температура не достигает 0, если температура ниже, необходима тепловая изоляция.
- Подключение воздуховодов осуществляется сбоку в соответствии с указаниями на корпусе вентагрегата.
- Обеспечить свободное пространство для открывания сервисной дверцы.

КАЧЕСТВО И БЕЗОПАСНОСТЬ

- Сертификат соответствия в системе ГОСТ Р.

QC-KX стр. 132

QC-GB стр. 136

QC-SBB стр. 155

Приточный вентилятор

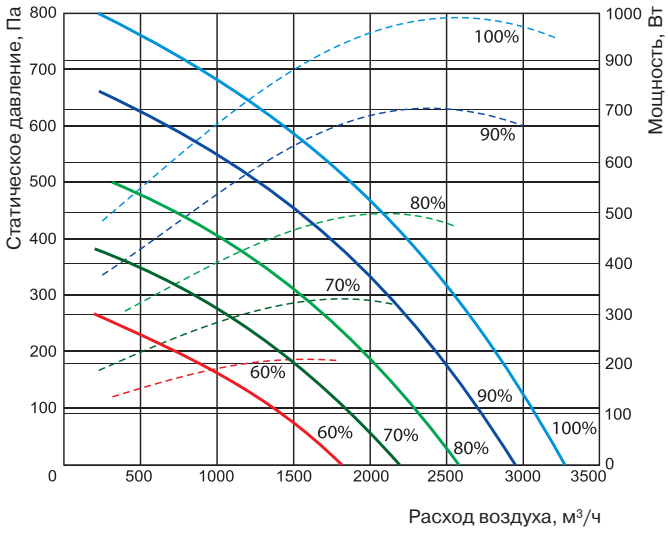

Вытяжной вентилятор

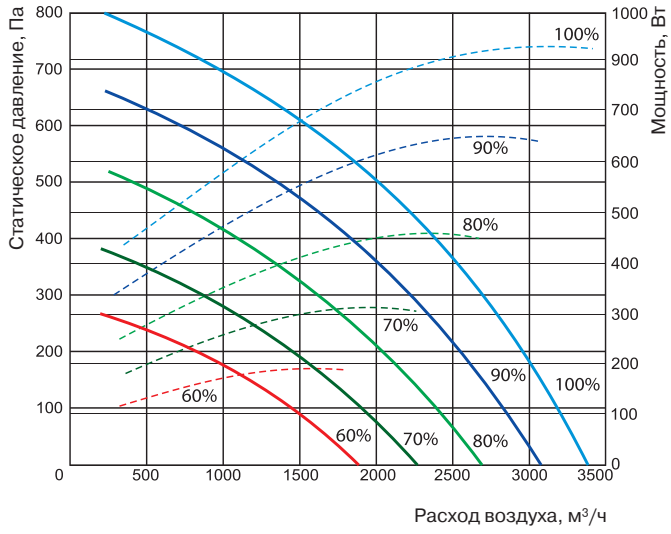

Технические характеристики		Ед. изм.	QC-SVCP 2500 HE-ECO
Нагреватель			
Число фаз/напряжение/частота		Ф/В/Гц	3/ 400/50
Тепловая мощность		кВт	3,6
Вентиляторы			
Число фаз/напряжение/частота		Ф/ В/Гц	1/230/50
Вытяжной	Мощность/ток	кВт/А	0,996/4,47
	Число оборотов в минуту	об./мин	2200
Приточный	Мощность/ток	кВт/А	0,882/3,92
	Число оборотов в минуту	об./мин	2200
КПД рекуператора			90 %
Суммарное электрическое портебление		кВт/А	5,48/13,7
Автоматическое управление			Встроено
Фильтр			
Вытяжка			F5
Приток			F5
Толщина изоляции		мм	50
Масса		кг	390

Вид со стороны обслуживания

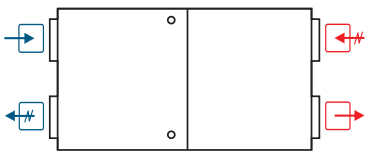

QC-SVCP 2500 HE-ECO

Выброс воздуха | Воздух из помещения | Наружный воздух | Воздух в помещение

TPC
стр. 217

UNI
стр. 216

PRO
стр. 216

Для эксплуатации вентагрегата при низких температурах наружного воздуха необходимо установить в приточный воздуховод дополнительный нагреватель перед вентагрегатом.

ПРИТОЧНО-ВЫТЯЖНОЙ ВЕНТАГРЕГАТ С ПЛАСТИНЧАТЫМ РЕКУПЕРАТОРОМ И ВОДЯНЫМ НАГРЕВАТЕЛЕМ (ИСПОЛНЕНИЕ ECO)

QC-SVCP 2500 HW-**ECO**

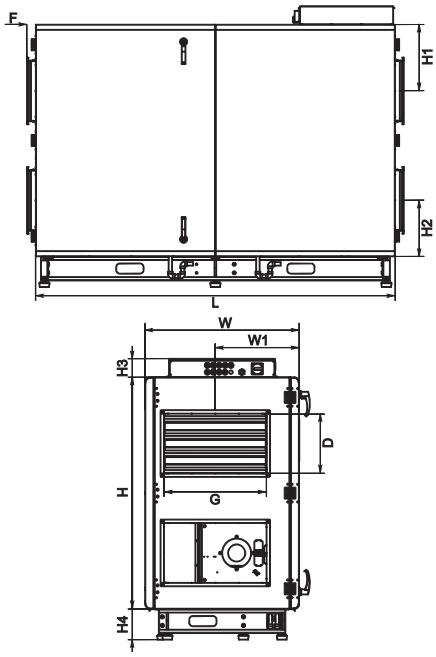

QC	-	SVCP	2500	H	W	-	ECO
1		2	3	4	5		6

1	**QC**	- вентиляционное оборудование торговой марки QuattroClima
2	**SVCP**	- компактный вентагрегат приточно-вытяжного типа с пластинчатым рекуператором
3	**2500**	- типоразмер вентагрегата
4	**H**	- горизонтальное исполнение
5	**W**	- водяной нагреватель
6	**ECO**	- энергоэффективное исполнение

Тип вентагрегата	Размеры, мм					
	L	W	W1	G	D	H
QC-SVCP 2500 HW-ECO	2100	900	490	600	350	1355

Тип вентагрегата	Размеры, мм				
	H1	H2	H3	H4	F
QC-SVCP 2500 HW-ECO	387	327	108	180	51

ОБЛАСТЬ ПРИМЕНЕНИЯ

- Используются в системах приточной вентиляции зданий бытового, общественного или административного назначения.
- Специальное исполнение ECO обеспечивает: экономию электроэнергии, тихую работу и меньшие габаритные размеры.
- Вентагрегаты с рекуперацией тепла очищают, нагревают, подают свежий воздух, а также удаляют воздух из помещения.

ОПИСАНИЕ

- Оснащаются производительными и экономичными вентиляторами с электрокоммутируемыми двигателями EC. Электрокоммутируемые двигатели EC расходуют до 60 % меньше электроэнергии по сравнению со стандартными двигателями AC.
- Электродвигатели EC оснащаются интегрированным прогрессивным контролем и управлением.
- Электродвигатели EC по сравнению с обычными двигателями AC продолжают тихо работать во время регулирования их скорости вращения.
- Пластинчатый шестигранный рекуператор обладает высокой эффективностью теплоотдачи 90 %.
- В установках используются водяные нагреватели.
- Вентагрегаты должны монтироваться в помещениях с температурой не ниже -5 °C.
- Минимальная скорость воздушного потока через нагреватель 1,5 м/с.
- Фильтр карманный, приток/вытяжка, класс очистки F5/F5.
- Максимально допустимая влажность перемещаемого воздуха не более 70 %.
- Встроенный модуль автоматики имеет функцию управления внешним водяным охладителем.

УПРАВЛЕНИЕ

- Регулирование работы вентустановки осуществляется с помощью многофункциональных сенсорных и кнопочных пультов управления.

ЗАЩИТА ОТ ЗАМОРАЖИВАНИЯ

- Защита рекуператора включается при возможности образования льда в рекуператоре.

КОНСТРУКЦИЯ

- Корпус изготавливается из оцинкованной стали и окрашивается порошковой краской.
- Изоляция на основе минеральной ваты толщиной 50 мм.

МОНТАЖ

- Вентагрегаты должны работать только в горизонтальном положении, которое обеспечивает нормальные условия для отвода конденсата.
- Система отвода конденсата эксплуатируется в помещениях, где температура не достигает 0, если температура ниже, необходима тепловая изоляция.
- Подключение воздуховодов осуществляется сбоку в соответствии с указаниями на корпусе вентагрегата.
- Обеспечить свободное пространство для открывания сервисной дверцы.

КАЧЕСТВО И БЕЗОПАСНОСТЬ

- Сертификат соответствия в системе ГОСТ Р.

QC-KX стр. 132

QC-GB стр. 136

QC-SBB стр. 155

QC-WT2B стр. 180
QC-WT3B стр. 182
QC-WT4B стр. 182

QC-CWB стр. 186

Приточный вентилятор

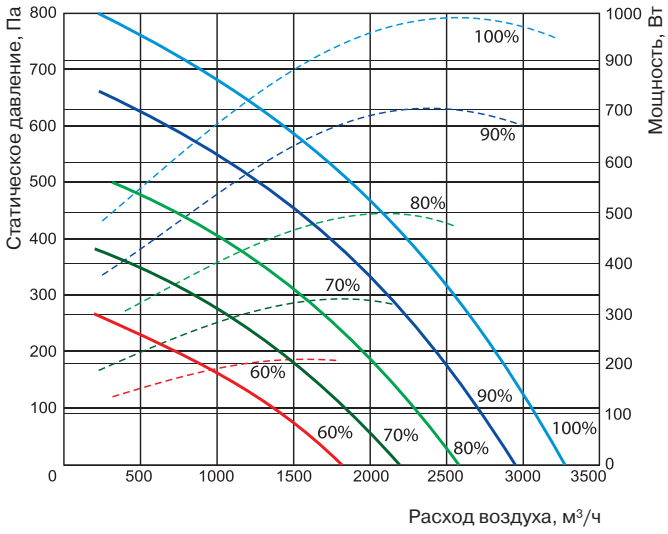

Вытяжной вентилятор

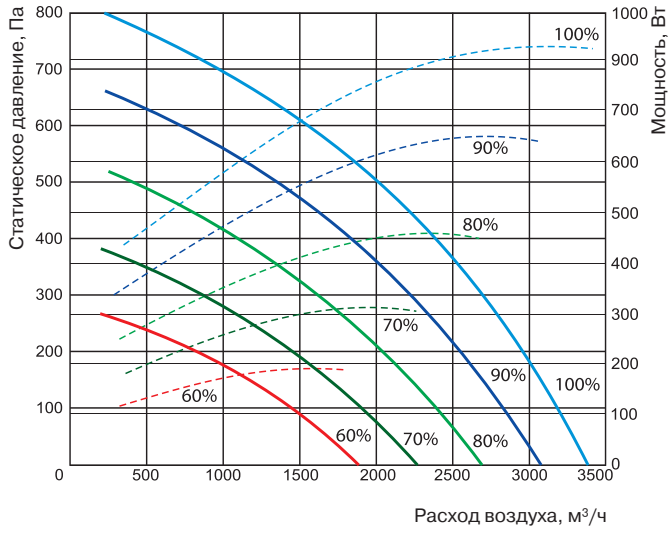

Технические характеристики		Ед. изм.	QC-SVCP 2500 HW-ECO
Нагреватель			
Температура воды (прямая/обратная)		°C	QC-WT2B, QC-WT3B, QC-WT4B (доп. опция)
Тепловая мощность		кВт	
Расход воды		м³/ч	
Потеря давления воды		кПа	
Вентиляторы			
Число фаз/напряжение/частота		Ф/ В/Гц	1/230/50
Вытяжной	Мощность/ток	кВт/А	0,996/4,47
	Число оборотов в минуту	об./мин	2200
Приточный	Мощность/ток	кВт/А	0,882/3,92
	Число оборотов в минуту	об./мин	2200
КПД рекуператора			90 %
Суммарное электрическое портебление		кВт/А	1,88/8,49
Автоматическое управление			Встроено
Фильтр			
Вытяжка			F5
Приток			F5
Толщина изоляции		мм	50
Масса		кг	390

Вид со стороны обслуживания

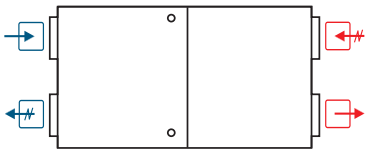

QC-SVCP 2500 HW-ECO

Выброс воздуха | Воздух из помещения | Наружный воздух | Воздух в помещение

TPC
стр. 217

UNI
стр. 216

PRO
стр. 216

QC-MP
стр. 194

Для эксплуатации вентагрегата при низких температурах наружного воздуха необходимо установить в приточный воздуховод дополнительный нагреватель перед вентагрегатом.

ПРИТОЧНО-ВЫТЯЖНОЙ ВЕНТАГРЕГАТ
С ПЛАСТИНЧАТЫМ РЕКУПЕРАТОРОМ
И ЭЛЕКТРИЧЕСКИМ НАГРЕВАТЕЛЕМ
(ИСПОЛНЕНИЕ ECO)

QC-SVCP 3500 HE-**ECO**

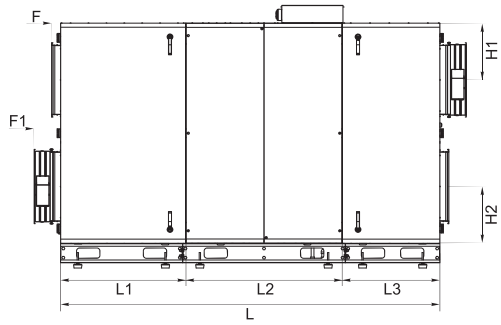

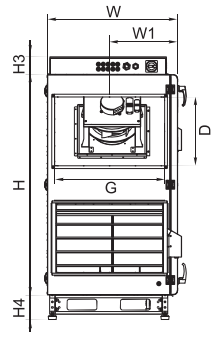

QC	-	SVCP	3500	H	E	L	-	ECO
1		2	3	4	5	6		7

1	**QC**	- вентиляционное оборудование торговой марки QuattroClima
2	**SVCP**	- компактный вентагрегат приточно-вытяжного типа с пластинчатым рекуператором
3	**3500**	- типоразмер вентагрегата
4	**H**	- горизонтальное исполнение
5	**E**	- электрический нагреватель
6	**L**	- левостороннее исполнение
7	**ECO**	- энергоэффективное исполнение

Тип вентагрегата	Размеры, мм						
	L	L1	L2	L3	W	W1	G
QC-SVCP 3500 HE-ECO	2756	909	1132	709	946	494	800

Тип вентагрегата	Размеры, мм							
	D	H	H1	H2	H3	H4	F	F1
QC-SVCP 3500 HE-ECO	500	1600	413	413	129	180	65	192

ОБЛАСТЬ ПРИМЕНЕНИЯ

- Используются в системах приточной вентиляции зданий бытового, общественного или административного назначения.
- Специальное исполнение ECO обеспечивает: экономию электроэнергии, тихую работу и меньшие габаритные размеры.
- Вентагрегаты с рекуперацией тепла очищают, нагревают, подают свежий воздух, а также удаляют воздух из помещения.

ОПИСАНИЕ

- Оснащаются производительными и экономичными вентиляторами с электрокоммутируемыми двигателями EC. Электрокоммутируемые двигатели EC расходуют до 60 % меньше электроэнергии по сравнению со стандартными двигателями AC.
- Электродвигатели EC оснащаются интегрированным прогрессивным контролем и управлением.
- Электродвигатели EC по сравнению с обычными двигателями AC продолжают тихо работать во время регулирования их скорости вращения.
- Пластинчатый шестигранный рекуператор обладает высокой эффективностью теплоотдачи 90 %.
- В установках используются электрические нагреватели.
- Вентагрегаты должны монтироваться в помещениях с температурой не ниже -5 °C.
- Минимальная скорость воздушного потока через нагреватель 1,5 м/с.
- Фильтр карманный, приток/вытяжка, класс очистки F5/F5.
- Максимально допустимая влажность перемещаемого воздуха не более 70 %.
- Встроенный модуль автоматики имеет функцию управления внешним водяным охладителем и ККБ.

УПРАВЛЕНИЕ

- Регулирование работы вентустановки осуществляется с помощью многофункциональных сенсорных и кнопочных пультов управления.

ЗАЩИТА ОТ ЗАМОРАЖИВАНИЯ

- Защита рекуператора включается при возможности образования льда в рекуператоре.

КОНСТРУКЦИЯ

- Корпус изготавливается из оцинкованной стали и окрашивается порошковой краской.
- Изоляция на основе минеральной ваты толщиной 50 мм.

МОНТАЖ

- Вентагрегаты должны работать только в горизонтальном положении, которое обеспечивает нормальные условия для отвода конденсата.
- Система отвода конденсата эксплуатируется в помещениях, где температура не достигает 0, если температура ниже, необходима тепловая изоляция.
- Подключение воздуховодов осуществляется сбоку в соответствии с указаниями на корпусе вентагрегата.
- Обеспечить свободное пространство для открывания сервисной дверцы.

КАЧЕСТВО И БЕЗОПАСНОСТЬ

- Сертификат соответствия в системе ГОСТ Р.

QC-KX
стр. 132

QC-GB
стр. 136

QC-SBB
стр. 155

QC-CWB
стр. 186

Приточный вентилятор

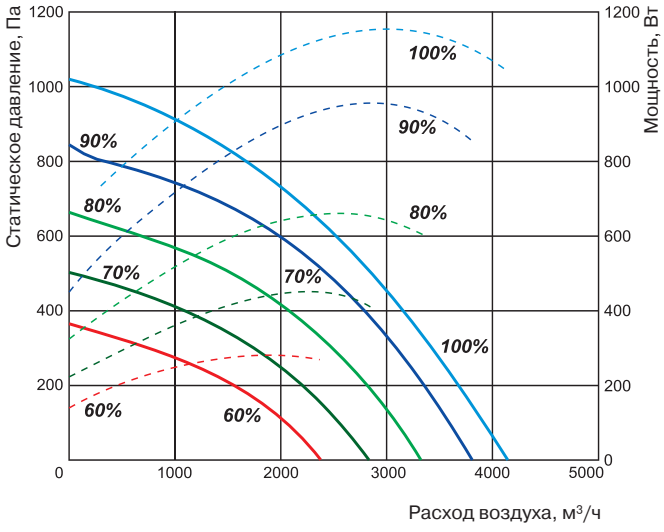

Вытяжной вентилятор

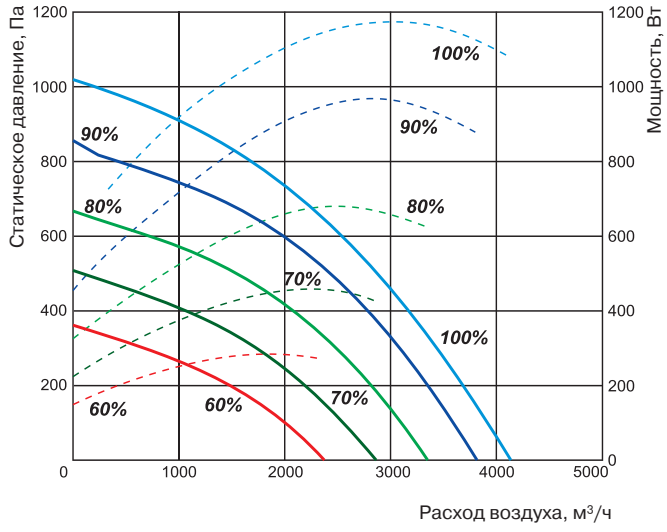

Технические характеристики		Ед. изм.	QC-SVCP 3500 HE-ECO
Нагреватель			
Число фаз/напряжение/частота		Ф/В/Гц	3/ 400/50
Тепловая мощность		кВт	6,0
Вентиляторы			
Число фаз/напряжение/частота		Ф/ В/Гц	1/230/50
Вытяжной	Мощность/ток	кВт/А	1,173/5,43
	Число оборотов в минуту	об./мин	2390
Приточный	Мощность/ток	кВт/А	1,16/5,4
	Число оборотов в минуту	об./мин	2390
КПД рекуператора			90 %
Суммарное электрическое портебление		кВт/А	8,34/19,6
Автоматическое управление			Встроено
Фильтр			
Вытяжка			F5
Приток			F5
Толщина изоляции		мм	50
Масса		кг	627

Вид со стороны обслуживания

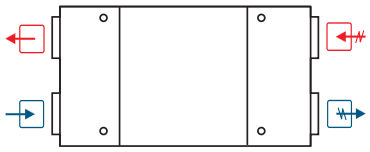

QC-SVCP 3500 HEL-ECO

Выброс воздуха | Воздух из помещения | Наружный воздух | Воздух в помещение

TPC
стр. 217

UNI
стр. 216

PRO
стр. 216

Для эксплуатации вентагрегата при низких температурах наружного воздуха необходимо установить в приточный воздуховод дополнительный нагреватель перед вентагрегатом.

ПРИТОЧНО-ВЫТЯЖНОЙ ВЕНТАГРЕГАТ С ПЛАСТИНЧАТЫМ РЕКУПЕРАТОРОМ И ВОДЯНЫМ НАГРЕВАТЕЛЕМ (ИСПОЛНЕНИЕ ECO)

QC-SVCP 3500 HW-**ECO**

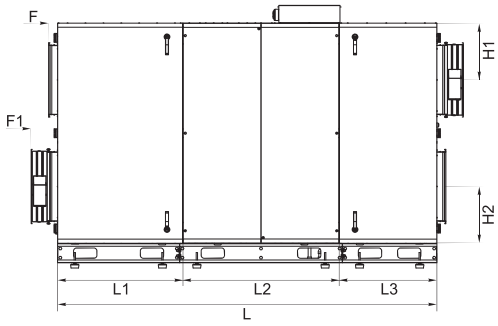

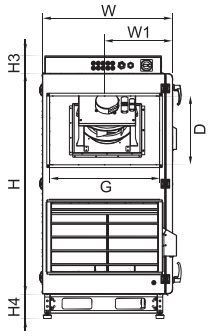

QC	-	SVCP	3500	H	W	L	-	ECO
1		2	3	4	5	6		7

1	**QC**	- вентиляционное оборудование торговой марки QuattroClima
2	**SVCP**	- компактный вентагрегат приточно-вытяжного типа с пластинчатым рекуператором
3	**3500**	- типоразмер вентагрегата
4	**H**	- горизонтальное исполнение
5	**W**	- водяной нагреватель
6	**L**	- левостороннее исполнение
7	**ECO**	- энергоэффективное исполнение

Тип вентагрегата	Размеры, мм						
	L	L1	L2	L3	W	W1	G
QC-SVCP 3500 HW-ECO	2756	909	1132	709	946	494	800

Тип вентагрегата	Размеры, мм							
	D	H	H1	H2	H3	H4	F	F1
QC-SVCP 3500 HW-ECO	500	1600	413	413	129	180	65	192

ОБЛАСТЬ ПРИМЕНЕНИЯ

- Используются в системах приточной вентиляции зданий бытового, общественного или административного назначения.
- Специальное исполнение ECO обеспечивает: экономию электроэнергии, тихую работу и меньшие габаритные размеры.
- Вентагрегаты с рекуперацией тепла очищают, нагревают, подают свежий воздух, а также удаляют воздух из помещения.

ОПИСАНИЕ

- Оснащаются производительными и экономичными вентиляторами с электрокоммутируемыми двигателями EC. Электрокоммутируемые двигатели EC расходуют до 60 % меньше электроэнергии по сравнению со стандартными двигателями AC.
- Электродвигатели EC оснащаются интегрированным прогрессивным контролем и управлением.
- Электродвигатели EC по сравнению с обычными двигателями AC продолжают тихо работать во время регулирования их скорости вращения.
- Пластинчатый шестигранный рекуператор обладает высокой эффективностью теплоотдачи 90 %.
- В установках используются водяные нагреватели.
- Вентагрегаты должны монтироваться в помещениях с температурой не ниже -5 °C.
- Минимальная скорость воздушного потока через нагреватель 1,5 м/с.
- Фильтр карманный, приток/вытяжка, класс очистки F5/F5.
- Максимально допустимая влажность перемещаемого воздуха не более 70 %.
- Встроенный модуль автоматики имеет функцию управления внешним водяным охладителем.

УПРАВЛЕНИЕ

- Регулирование работы вентустановки осуществляется с помощью многофункциональных сенсорных и кнопочных пультов управления.

ЗАЩИТА ОТ ЗАМОРАЖИВАНИЯ

- Защита рекуператора включается при возможности образования льда в рекуператоре.

КОНСТРУКЦИЯ

- Корпус изготавливается из оцинкованной стали и окрашивается порошковой краской.
- Изоляция на основе минеральной ваты толщиной 50 мм.

МОНТАЖ

- Вентагрегаты должны работать только в горизонтальном положении, которое обеспечивает нормальные условия для отвода конденсата.
- Система отвода конденсата эксплуатируется в помещениях, где температура не достигает 0, если температура ниже, необходима тепловая изоляция.
- Подключение воздуховодов осуществляется сбоку в соответствии с указаниями на корпусе вентагрегата.
- Обеспечить свободное пространство для открывания сервисной дверцы.

КАЧЕСТВО И БЕЗОПАСНОСТЬ

- Сертификат соответствия в системе ГОСТ Р.

QC-KX стр. 132

QC-GB стр. 136

QC-SBB стр. 155

QC-WT2B стр. 180
QC-WT3B стр. 182
QC-WT4B стр. 182

QC-CWB стр. 186

Приточный вентилятор

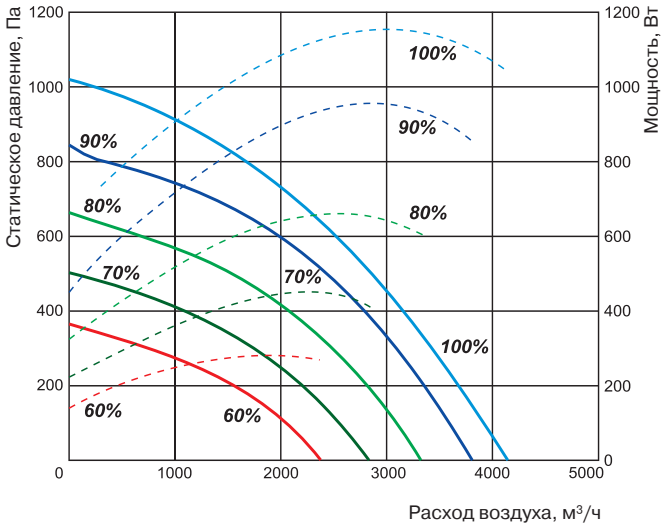

Вытяжной вентилятор

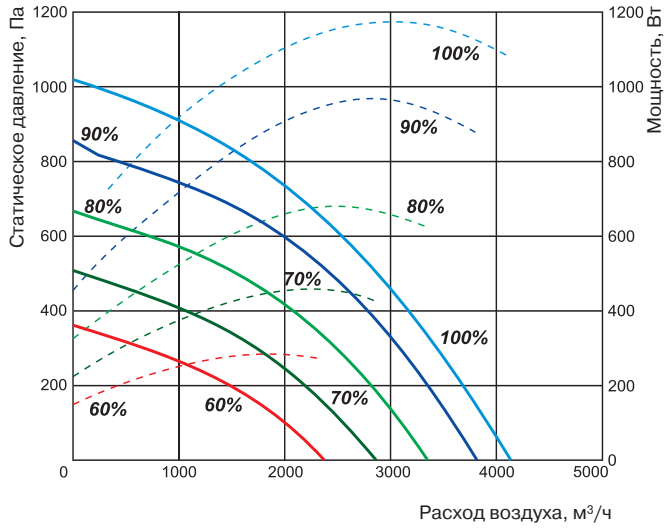

Технические характеристики		Ед. изм.	QC-SVCP 3500 HW-ECO
Нагреватель			
Температура воды (прямая/обратная)		°C	QC-WT2B,QC-WT3B,QC-WT4B (доп. опция)
Тепловая мощность		кВт	
Расход воды		м³/ч	
Потеря давления воды		кПа	
Вентиляторы			
Число фаз/напряжение/частота		Ф/ В/Гц	1/230/50
Вытяжной	Мощность/ток	кВт/А	1,173/5,43
	Число оборотов в минуту	об./мин	2390
Приточный	Мощность/ток	кВт/А	1,16/5,4
	Число оборотов в минуту	об./мин	2390
КПД рекуператора			90 %
Суммарное электрическое портебление		кВт/А	2.34/11
Автоматическое управление			Встроено
Фильтр			
Вытяжка			F5
Приток			F5
Толщина изоляции		мм	50
Масса		кг	627

Вид со стороны обслуживания

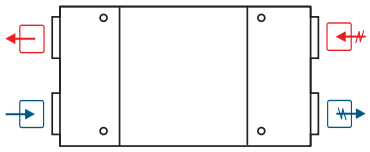

QC-SVCP 3500 HWL-ECO

Выброс воздуха | Воздух из помещения | Наружный воздух | Воздух в помещение

TPC
стр. 217

UNI
стр. 216

PRO
стр. 216

QC-MP
стр. 194

Для эксплуатации вентагрегата при низких температурах наружного воздуха необходимо установить в приточный воздуховод дополнительный нагреватель перед вентагрегатом.

ПРИТОЧНО-ВЫТЯЖНОЙ ВЕНТАГРЕГАТ
С ПЛАСТИНЧАТЫМ РЕКУПЕРАТОРОМ
И ЭЛЕКТРИЧЕСКИМ НАГРЕВАТЕЛЕМ
(ИСПОЛНЕНИЕ ECO)

QC-SVCP 5500 HE-**ECO**

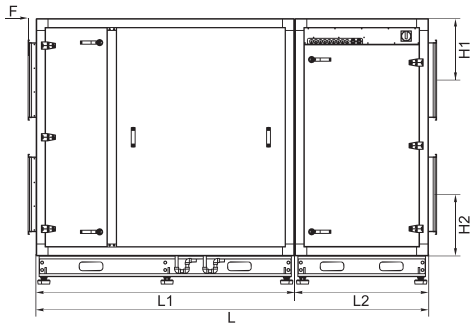

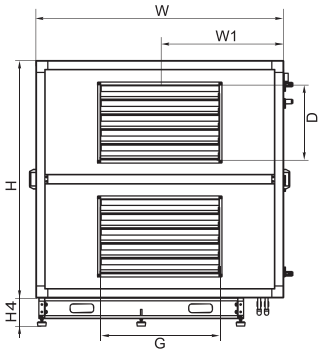

QC	-	SVCP	5500	H	E	R	-	ECO
1		2	3	4	5	6		7

1 **QC** - вентиляционное оборудование торговой марки QuattroClima

2 **SVCP** - компактный вентагрегат приточно-вытяжного типа с пластинчатым рекуператором

3 **5500** - типоразмер вентагрегата

4 **H** - горизонтальное исполнение

5 **E** - электрический нагреватель

6 Сторона обслуживания

R - правостороннее исполнение

7 **ECO** - энергоэффективное исполнение

Тип вентагрегата	Размеры, мм				
	L	L1	L2	W	W1
QC-SVCP 5500 HE-ECO	2644	1740	900	1670	835

Тип вентагрегата	Размеры, мм						
	G	D	H	H1	H2	H4	F
QC-SVCP 5500 HE-ECO	800	500	1600	415	415	180	55

ОБЛАСТЬ ПРИМЕНЕНИЯ

- Используются в системах приточной вентиляции зданий бытового, общественного или административного назначения.
- Специальное исполнение ECO обеспечивает: экономию электроэнергии, тихую работу и меньшие габаритные размеры.
- Вентагрегаты с рекуперацией тепла очищают, нагревают, подают свежий воздух, а также удаляют воздух из помещения.

ОПИСАНИЕ

- Оснащаются производительными и экономичными вентиляторами с электрокоммутируемыми двигателями EC. Электрокоммутируемые двигатели EC расходуют до 60 % меньше электроэнергии по сравнению со стандартными двигателями AC.
- Электродвигатели EC оснащаются интегрированным прогрессивным контролем и управлением.
- Электродвигатели EC по сравнению с обычными двигателями AC продолжают тихо работать во время регулирования их скорости вращения.
- Пластинчатый шестигранный рекуператор обладает высокой эффективностью теплоотдачи 90 %.
- В установках используются электрические нагреватели.
- Вентагрегаты должны монтироваться в помещениях с температурой не ниже -5 °C.
- Минимальная скорость воздушного потока через нагреватель 1,5 м/с.
- Фильтр карманный, приток/вытяжка, класс очистки F5/F5.
- Максимально допустимая влажность перемещаемого воздуха не более 70 %.
- Встроенный модуль автоматики имеет функцию управления внешним водяным охладителем и ККБ.

УПРАВЛЕНИЕ

- Регулирование работы вентустановки осуществляется с помощью многофункциональных сенсорных и кнопочных пультов управления.

ЗАЩИТА ОТ ЗАМОРАЖИВАНИЯ

- Защита рекуператора включается при возможности образования льда в рекуператоре.

КОНСТРУКЦИЯ

- Корпус изготавливается из оцинкованной стали и окрашивается порошковой краской.
- Изоляция на основе минеральной ваты толщиной 70 мм.

МОНТАЖ

- Вентагрегаты должны работать только в горизонтальном положении, которое обеспечивает нормальные условия для отвода конденсата.
- Система отвода конденсата эксплуатируется в помещениях, где температура не достигает 0, если температура ниже, необходима тепловая изоляция.
- Подключение воздуховодов осуществляется сбоку в соответствии с указаниями на корпусе вентагрегата.
- Обеспечить свободное пространство для открывания сервисной дверцы.

КАЧЕСТВО И БЕЗОПАСНОСТЬ

- Сертификат соответствия в системе ГОСТ Р.

QC-KX
стр. 132

QC-GB
стр. 136

QC-SBB
стр. 155

QC-CWB
стр. 186

Приточный вентилятор

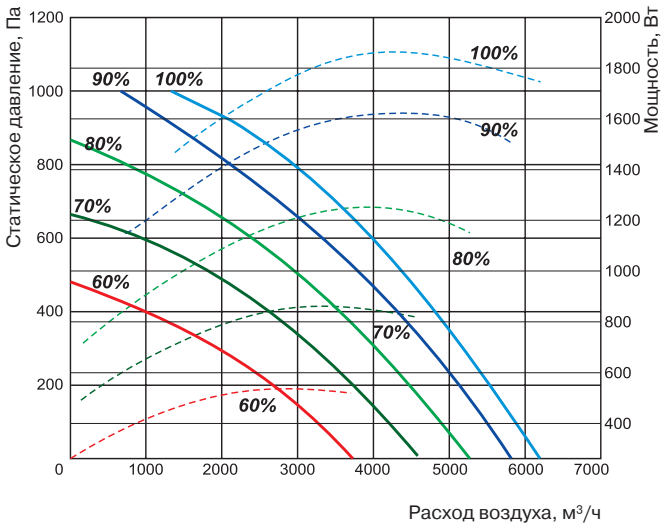

Вытяжной вентилятор

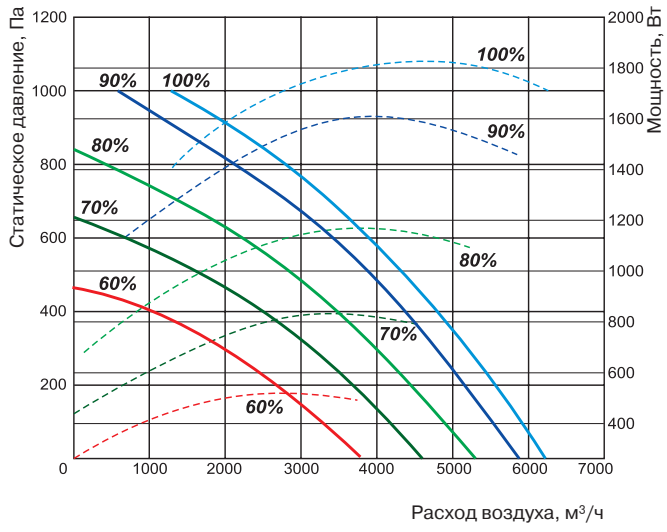

Технические характеристики		Ед. изм.	QC-SVCP 5500 HE-ECO
Нагреватель			
Число фаз/напряжение/частота		Ф/В/Гц	3/ 400/50
Тепловая мощность		кВт	12,0
Вентиляторы			
Число фаз/напряжение/частота		Ф/ В/Гц	3/ 400/50
Вытяжной	Мощность/ток	кВт/А	1,835/2,88
	Число оборотов в минуту	об./мин	2180
Приточный	Мощность/ток	кВт/А	1,865/3,06
	Число оборотов в минуту	об./мин	2180
КПД рекуператора			90 %
Суммарное электрическое портебление		кВт/А	15,7/23,4
Автоматическое управление			Встроено
Фильтр			
Вытяжка			F5
Приток			F5
Толщина изоляции		мм	70
Масса		кг	788

Вид со стороны обслуживания

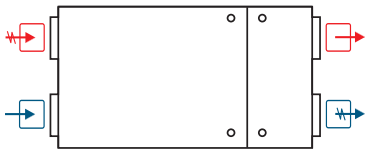

QC-SVCP 5500 HER-ECO

TPC
стр. 217

UNI
стр. 216

PRO
стр. 216

Для эксплуатации вентагрегата при низких температурах наружного воздуха необходимо установить в приточный воздуховод дополнительный нагреватель перед вентагрегатом.

ПРИТОЧНО-ВЫТЯЖНОЙ ВЕНТАГРЕГАТ С ПЛАСТИНЧАТЫМ РЕКУПЕРАТОРОМ И ВОДЯНЫМ НАГРЕВАТЕЛЕМ (ИСПОЛНЕНИЕ ECO)

QC-SVCP 5500 HW-ECO

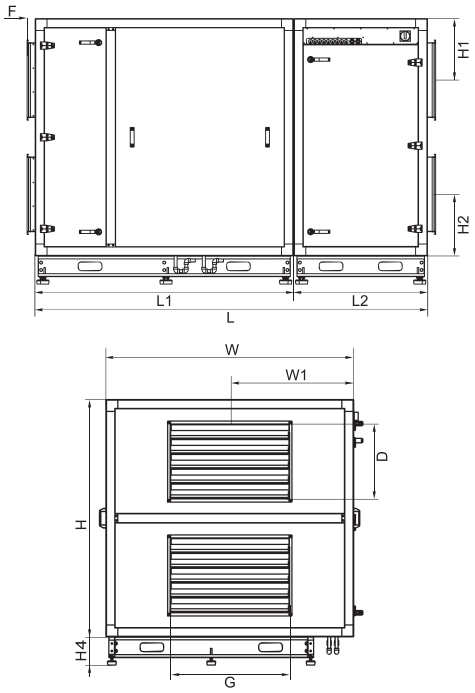

QC	-	SVCP	5500	H	W	R	-	ECO
1		2	3	4	5	6		7

1 **QC** - вентиляционное оборудование торговой марки QuattroClima

2 **SVCP** - компактный вентагрегат приточно-вытяжного типа с пластинчатым рекуператором

3 **5500** - типоразмер вентагрегата

4 **H** - горизонтальное исполнение

5 **W** - водяной нагреватель

6 Сторона обслуживания

R - правостороннее исполнение

7 **ECO** - энергоэффективное исполнение

Тип вентагрегата	Размеры, мм				
	L	L1	L2	W	W1
QC-SVCP 5500 HW-ECO	2644	1740	900	1670	835

Тип вентагрегата	Размеры, мм						
	G	D	H	H1	H2	H4	F
QC-SVCP 5500 HW-ECO	800	500	1600	415	415	180	55

ОБЛАСТЬ ПРИМЕНЕНИЯ

- Используются в системах приточной вентиляции зданий бытового, общественного или административного назначения.
- Специальное исполнение ECO обеспечивает: экономию электроэнергии, тихую работу и меньшие габаритные размеры.
- Вентагрегаты с рекуперацией тепла очищают, нагревают, подают свежий воздух, а также удаляют воздух из помещения.

ОПИСАНИЕ

- Оснащаются производительными и экономичными вентиляторами с электрокоммутируемыми двигателями EC. Электрокоммутируемые двигатели EC расходуют до 60 % меньше электроэнергии по сравнению со стандартными двигателями AC.
- Электродвигатели EC оснащаются интегрированным прогрессивным контролем и управлением.
- Электродвигатели EC по сравнению с обычными двигателями AC продолжают тихо работать во время регулирования их скорости вращения.
- Пластинчатый шестигранный рекуператор обладает высокой эффективностью теплоотдачи 90 %.
- В установках используются водяные нагреватели.
- Вентагрегаты должны монтироваться в помещениях с температурой не ниже -5 °C.
- Минимальная скорость воздушного потока через нагреватель 1,5 м/с.
- Фильтр карманный, приток/вытяжка, класс очистки F5/F5.
- Максимально допустимая влажность перемещаемого воздуха не более 70 %.
- Встроенный модуль автоматики имеет функцию управления внешним водяным охладителем и ККБ.

УПРАВЛЕНИЕ

- Регулирование работы вентустановки осуществляется с помощью многофункциональных сенсорных и кнопочных пультов управления.

ЗАЩИТА ОТ ЗАМОРАЖИВАНИЯ

- Защита рекуператора включается при возможности образования льда в рекуператоре.

КОНСТРУКЦИЯ

- Корпус изготавливается из оцинкованной стали и окрашивается порошковой краской.
- Изоляция на основе минеральной ваты толщиной 70 мм.

МОНТАЖ

- Вентагрегаты должны работать только в горизонтальном положении, которое обеспечивает нормальные условия для отвода конденсата.
- Система отвода конденсата эксплуатируется в помещениях, где температура не достигает 0, если температура ниже, необходима тепловая изоляция.
- Подключение воздуховодов осуществляется сбоку в соответствии с указаниями на корпусе вентагрегата.
- Обеспечить свободное пространство для открывания сервисной дверцы.

КАЧЕСТВО И БЕЗОПАСНОСТЬ

- Сертификат соответствия в системе ГОСТ Р.

QC-KX стр. 132

QC-GB стр. 136

QC-SBB стр. 155

QC-WT2B стр. 180
QC-WT3B стр. 182
QC-WT4B стр. 182

QC-CWB стр. 186

Приточный вентилятор

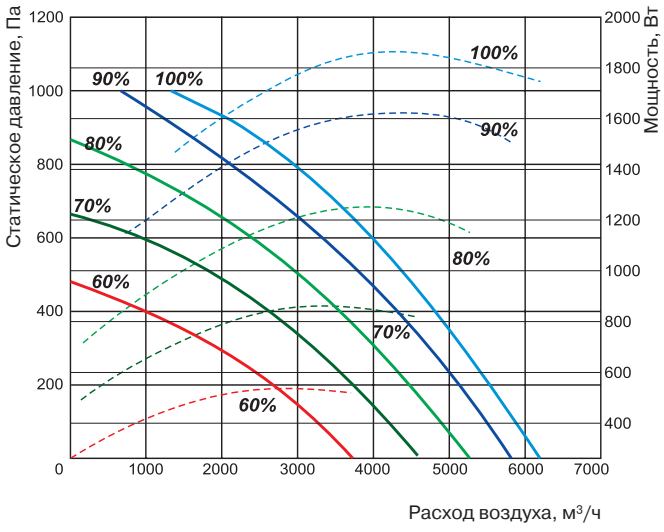

Вытяжной вентилятор

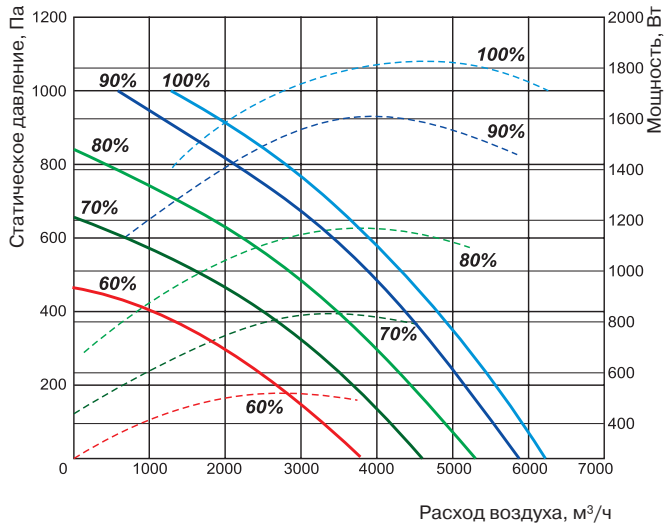

Технические характеристики		Ед. изм.	QC-SVCP 5500 HW-ECO
Нагреватель			
Температура воды (прямая/обратная)		°C	QC-WT2B,QC-WT3B,QC-WT4B (доп. опция)
Тепловая мощность		кВт	
Расход воды		м³/ч	
Потеря давления воды		кПа	
Вентиляторы			
Число фаз/напряжение/частота		Ф/ В/Гц	3/ 400/50
Вытяжной	Мощность/ток	кВт/А	1,835/2,88
	Число оборотов в минуту	об./мин	2180
Приточный	Мощность/ток	кВт/А	1,865/3,06
	Число оборотов в минуту	об./мин	2180
КПД рекуператора			90 %
Суммарное электрическое портебление		кВт/А	3,7/6,0
Автоматическое управление			Встроено
Фильтр			
Вытяжка			F5
Приток			F5
Толщина изоляции		мм	70
Масса		кг	788

Вид со стороны обслуживания

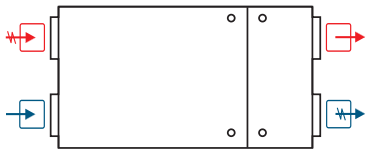

QC-SVCP 5500 HWR-ECO

Выброс воздуха | Воздух из помещения | Наружный воздух | Воздух в помещение

TPC
стр. 217

UNI
стр. 216

PRO
стр. 216

QC-MP
стр. 194

Для эксплуатации вентагрегата при низких температурах наружного воздуха необходимо установить в приточный воздуховод дополнительный нагреватель перед вентагрегатом.