ПРИТОЧНО-ВЫТЯЖНОЙ ВЕНТАГРЕГАТ С ПЛАСТИНЧАТЫМ РЕКУПЕРАТОРОМ И ЭЛЕКТРИЧЕСКИМ НАГРЕВАТЕЛЕМ (ВЕРТИКАЛЬНОЕ ИСПОЛНЕНИЕ)

QC-SVCP 260, 400, 700 VE

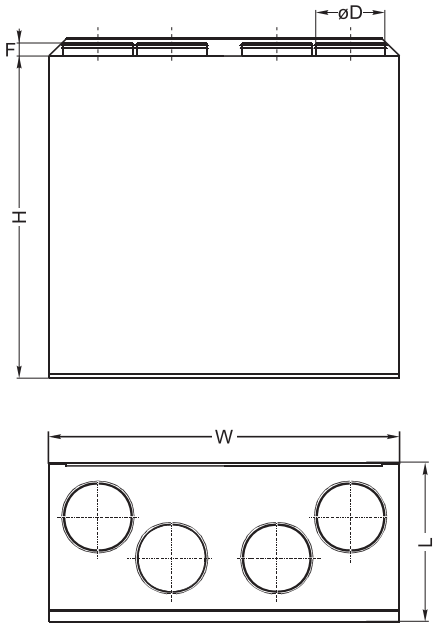

QC	-	SVCP	260	V	E	L
1		2	3	4	5	6

1 **QC** - вентиляционное оборудование торговой марки QuattroClima

2 **SVCP** - компактный вентагрегат приточно-вытяжного типа с пластинчатым рекуператором

3 **260** - типоразмер вентагрегата

4 **V** - вертикальное исполнение

5 **E** - электрический нагреватель

6 Сторона обслуживания

L - левостороннее исполнение

R - правостороннее исполнение

Тип вентагрегата	Размеры, мм				
	L	W	H	ØD	F
QC-SVCP 260 VE	295	598	680	125	30
QC-SVCP 400 VE	352	900	800	160	30
QC-SVCP 700 VE	462	950	845	200	30

НАЗНАЧЕНИЕ

- Используются в системах приточной вентиляции зданий бытового, общественного или административного назначения.
- Вентагрегаты с рекуперацией тепла очищают, нагревают, подают свежий воздух, а также удаляют воздух из помещения.
- Вентагрегаты используются только в системах вентиляции и кондиционирования чистого воздуха.
- Установки используют тепло удаляемого воздуха для подогрева поступающего воздуха.

ОПИСАНИЕ

- Производительные и бесшумные приточные и вытяжные вентиляторы производства фирмы Ziehl-Abegg (Германия).
- Электродвигатели имеют встроенные в обмотки термоконтакты с автоматическим перезапуском.
- Пластинчатый рекуператор производства фирмы Heatex (Швеция) обладает эффективностью теплоотдачи 55 – 60 %.
- В установках используются электрические нагреватели, оснащенные двумя термостатами защиты от перегрева.
- Вентагрегаты должны монтироваться в помещениях с температурой не ниже -5 °С.
- Минимальная скорость воздушного потока через нагреватель 1,5 м/с.
- Фильтр карманный, приток/вытяжка, класс очистки F5/G4.
- Максимально допустимая влажность перемещаемого воздуха не более 70 %.

УПРАВЛЕНИЕ

- Регулирование работы вентустановки осуществляется с помощью многофункциональных сенсорных и кнопочных пультов управления.

ЗАЩИТА ОТ ЗАМОРАЖИВАНИЯ

- Защита рекуператора включается при возможности образования льда в рекуператоре.

КОНСТРУКЦИЯ

- Корпус изготавливается из оцинкованной стали и окрашивается порошковой краской.
- Изоляция на основе минеральной ваты толщиной 20 мм (260VE) и 30 мм.

МОНТАЖ

- Вентагрегаты должны работать только в вертикальном положении, которое обеспечивает нормальные условия для отвода конденсата.
- Система отвода конденсата эксплуатируется в помещениях, где температура не достигает 0, если температура ниже, необходима тепловая изоляция.
- Подключение воздуховодов осуществляется сверху в соответствии с указаниями на корпусе вентагрегата.
- Обеспечить свободное пространство для открывания сервисной дверцы.

КАЧЕСТВО И БЕЗОПАСНОСТЬ

- Сертификат соответствия в системе ГОСТ Р.

QC-KT стр. 131

QC-GMA стр. 134

QC-GA стр. 135

QC-DEGA стр. 140

QC-SA стр. 153

QC-ZPRQ стр. 204

QC-FPRQ стр. 205

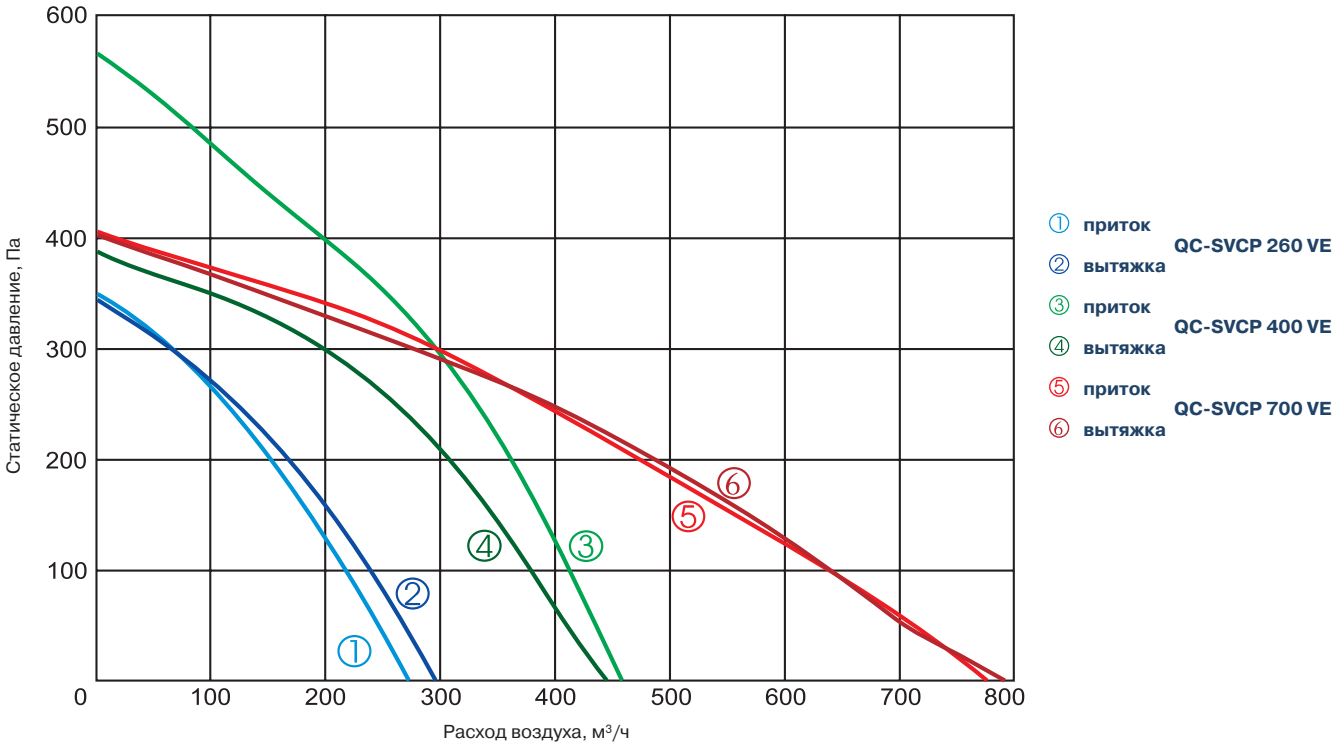

Технические характеристики		Ед. изм.	QC-SVCP 260 VE	QC-SVCP 400 VE	QC-SVCP 700 VE
Нагреватель					
Число фаз/напряжение/частота		Ф/В/Гц	1/ 230/50	1/ 230/50	1/230/50
Тепловая мощность		кВт	1,0	2,0	3,0
Преднагрев рекуператора					
Тепловая мощность		кВт	0,3	1,0	1,2
Вентиляторы					
Число фаз/напряжение/частота		Ф/В/Гц	1/230/50	1/230/50	1/230/50
Вытяжной	Мощность/ток	кВт/А	0,089/0,4	0,175/0,77	0,255/1,12
	Число оборотов в минуту	об./мин	1880	2100	2000
Приточный	Мощность/ток	кВт/А	0,089/0,4	0,225/1,1	0,253/1,12
	Число оборотов в минуту	об./мин	1880	2100	2000
Класс защиты			IP-44	IP-54/IP-44	IP-54
Суммарное электрическое портебление		кВт/А	1,48/6,4	3,4/14,91	4,71/20,5
КПД рекуператора			55 %	60 %	60 %
Автоматическое управление			Встроено	Встроено	Встроено
Фильтр					
Вытяжка			G4	G4	G4
Приток			F5	F5	F5
Толщина изоляции		мм	20	30	30
Масса		кг	40,0	68,0	82,0

Вид со стороны обслуживания

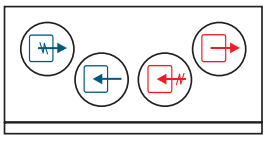

QC-SVCP 260 VEL
QC-SVCP 400 VEL
QC-SVCP 700 VEL

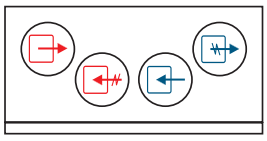

QC-SVCP 260 VER
QC-SVCP 400 VER
QC-SVCP 700 VER

Выброс воздуха | Воздух из помещения | Наружный воздух | Воздух в помещение

TPC
стр. 217

UNI
стр. 216

PRO
стр. 216

DTV 500
стр. 221

Для эксплуатации вентагрегата при низких температурах наружного воздуха необходимо установить в приточный воздуховод дополнительный нагреватель перед вентагрегатом.

ПРИТОЧНО-ВЫТЯЖНОЙ ВЕНТАГРЕГАТ С ПЛАСТИНЧАТЫМ РЕКУПЕРАТОРОМ И ЭЛЕКТРИЧЕСКИМ НАГРЕВАТЕЛЕМ (ВЕРТИКАЛЬНОЕ ИСПОЛНЕНИЕ)

QC-SVCP 1000, 1500, 1900 VE

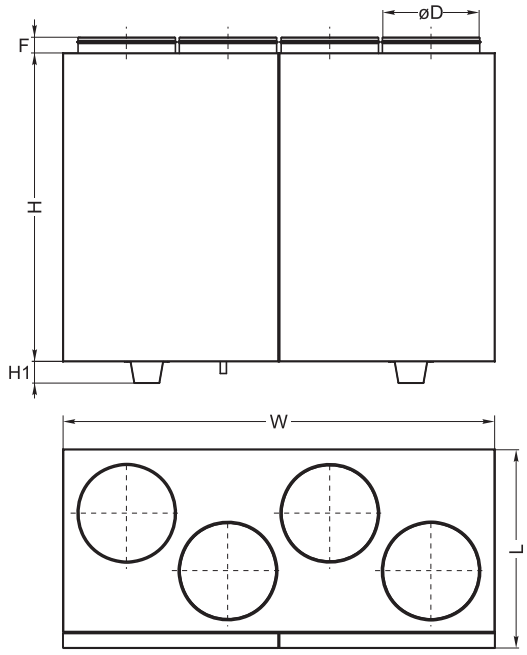

QC	-	SVCP	1000	V	E	L
1		2	3	4	5	6

1 **QC** - вентиляционное оборудование торговой марки QuattroClima

2 **SVCP** - компактный вентагрегат приточно-вытяжного типа с пластинчатым рекуператором

3 **1000** - типоразмер вентагрегата

4 **V** - вертикальное исполнение

5 **E** - электрический нагреватель

6 Сторона обслуживания

L - левостороннее исполнение

R - правостороннее исполнение

Тип вентагрегата	Размеры, мм					
	L	W	H	ØD	H1	F
QC-SVCP 1000 VE	645	1400	1000	315	70	40
QC-SVCP 1500 VE	645	1400	1000	315	70	40
QC-SVCP 1900 VE	790	1650	1100	400	70	65

НАЗНАЧЕНИЕ

- Используются в системах приточной вентиляции зданий бытового, общественного или административного назначения.
- Вентагрегаты с рекуперацией тепла очищают, нагревают, подают свежий воздух, а также удаляют воздух из помещения.
- Вентагрегаты используются только в системах вентиляции и кондиционирования чистого воздуха.
- Установки используют тепло удаляемого воздуха для подогрева поступающего воздуха.

ОПИСАНИЕ

- Производительные и бесшумные приточные и вытяжные вентиляторы производства фирмы Ziehl-Abegg (Германия).
- Электродвигатели имеют встроенные в обмотки термоконтакты с автоматическим перезапуском.
- Пластинчатый рекуператор производства фирмы Heatex (Швеция) обладает эффективностью теплоотдачи 54 – 60 %.
- В установках используются электрические нагреватели, оснащенные двумя термостатами защиты от перегрева.
- Вентагрегаты должны монтироваться в помещениях с температурой не ниже -5 °С.
- Минимальная скорость воздушного потока через нагреватель 1,5 м/с.
- Фильтр карманный, приток/вытяжка, класс очистки F5/F5.
- Максимально допустимая влажность перемещаемого воздуха не более 70 %.

УПРАВЛЕНИЕ

- Регулирование работы вентустановки осуществляется с помощью многофункциональных сенсорных и кнопочных пультов управления.

ЗАЩИТА ОТ ЗАМОРАЖИВАНИЯ

- Защита рекуператора включается при возможности образования льда в рекуператоре.

КОНСТРУКЦИЯ

- Корпус изготавливается из оцинкованной стали и окрашивается порошковой краской.
- Изоляция на основе минеральной ваты толщиной 50 мм. Сервисная дверца надежно закрывается с помощью специальных ручек.

МОНТАЖ

- Вентагрегаты должны работать только в вертикальном положении, которое обеспечивает нормальные условия для отвода конденсата.
- Система отвода конденсата эксплуатируется в помещениях, где температура не достигает 0, если температура ниже, необходима тепловая изоляция.
- Подключение воздуховодов осуществляется сверху в соответствии с указаниями на корпусе вентагрегата.
- Обеспечить свободное пространство для открывания сервисной дверцы.

КАЧЕСТВО И БЕЗОПАСНОСТЬ

- Сертификат соответствия в системе ГОСТ Р.

QC-KT стр. 131

QC-GMA стр. 134

QC-GA стр. 135

QC-DEGA стр. 140

QC-SA стр. 153

QC-FPRQ стр. 205

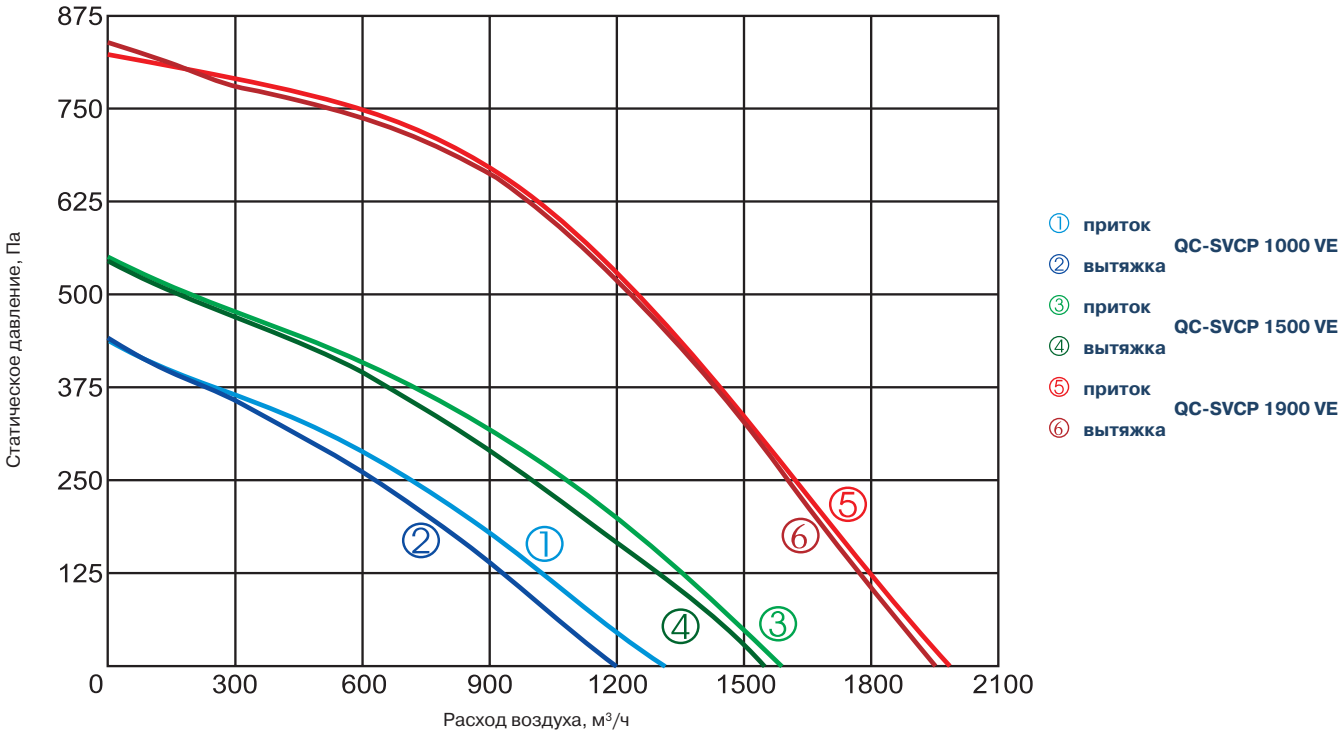

Технические характеристики		Ед. изм.	QC-SVCP 1000 VE	QC-SVCP 1500 VE	QC-SVCP 1900 VE
Нагреватель					
Число фаз/напряжение/частота		Ф/В/Гц	3/400/50	3/400/50	3/400/50
Тепловая мощность		кВт	6,0	9,0	15,0
Преднагрев рекуператора					
Тепловая мощность		кВт	-	-	-
Вентиляторы					
Число фаз/напряжение/частота		Ф/В/Гц	1/230/50	1/230/50	1/230/50
Вытяжной	Мощность/ток	кВт/А	0,185/0,81	0,28/1,23	0,54/2,3
	Число оборотов в минуту	об./мин	2650	2750	2680
Приточный	Мощность/ток	кВт/А	0,185/0,81	0,28/1,23	0,54/2,3
	Число оборотов в минуту	об./мин	2650	2750	2680
Класс защиты			IP-44	IP-44	IP-54
Суммарное электрическое портебление		кВт/А	6,37/10,6	9,56/16,2	16,08/26,2
КПД рекуператора			54 %	54 %	60 %
Автоматическое управление			Встроено	Встроено	Встроено
Фильтр					
Вытяжка			F5	F5	F5
Приток			F5	F5	F5
Толщина изоляции		мм	50	50	50
Масса		кг	150,0	150,0	260,0

Вид со стороны обслуживания

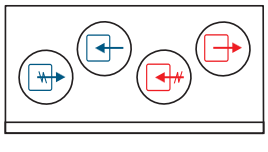

QC-SVCP 1000 VEL
QC-SVCP 1500 VEL
QC-SVCP 1900 VEL

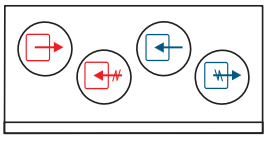

QC-SVCP 1000 VER
QC-SVCP 1500 VER
QC-SVCP 1900 VER

Выброс воздуха | Воздух из помещения | Наружный воздух | Воздух в помещение

TPC
стр. 217

UNI
стр. 216

PRO
стр. 216

DTV 500
стр. 221

Для эксплуатации вентагрегата при низких температурах наружного воздуха необходимо установить в приточный воздуховод дополнительный нагреватель перед вентагрегатом.

ПРИТОЧНО-ВЫТЯЖНОЙ ВЕНТАГРЕГАТ С ПЛАСТИНЧАТЫМ РЕКУПЕРАТОРОМ И ВОДЯНЫМ НАГРЕВАТЕЛЕМ (ВЕРТИКАЛЬНОЕ ИСПОЛНЕНИЕ)

QC-SVCP 260, 400, 700 VW

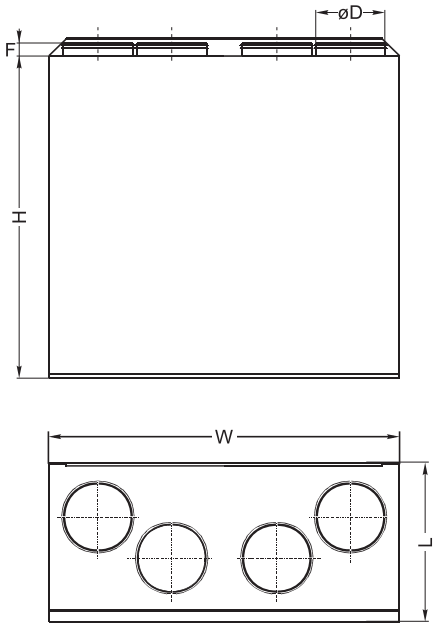

QC	-	SVCP	260	V	W	L
1		2	3	4	5	6

1 **QC** - вентиляционное оборудование торговой марки QuattroClima

2 **SVCP** - компактный вентагрегат приточно-вытяжного типа с пластинчатым рекуператором

3 **260** - типоразмер вентагрегата

4 **V** - вертикальное исполнение

5 **W** - водяной нагреватель

6 Сторона обслуживания

L - левостороннее исполнение

R - правостороннее исполнение

Тип вентагрегата	Размеры, мм				
	L	W	H	ØD	F
QC-SVCP 260 VW	295	598	680	125	30
QC-SVCP 400 VW	352	900	800	160	30
QC-SVCP 700 VW	462	950	845	200	30

НАЗНАЧЕНИЕ

- Используются в системах приточной вентиляции зданий бытового, общественного или административного назначения.
- Вентагрегаты с рекуперацией тепла очищают, нагревают, подают свежий воздух, а также удаляют воздух из помещения.
- Вентагрегаты используются только в системах вентиляции и кондиционирования чистого воздуха.
- Установки используют тепло удаляемого воздуха для подогрева поступающего воздуха.

ОПИСАНИЕ

- Производительные и бесшумные приточные и вытяжные вентиляторы производства фирмы Ziehl-Abegg (Германия).
- Электродвигатели имеют встроенные в обмотки термоконтакты с автоматическим перезапуском.
- Пластинчатый рекуператор производства фирмы Heatex (Швеция) обладает эффективностью теплоотдачи 55 – 60 %.
- Опционально возможна установка специальной летней вставки QC-ZPRQ.
- В установках используются канальные водяные калориферы QC-WT2A и QC-WT3A.
- Вентагрегаты должны монтироваться в помещениях с температурой не ниже -5 °С.
- Минимальная скорость воздушного потока через нагреватель 1,5 м/с.
- Фильтр карманный, приток/вытяжка, класс очистки F5/G4.
- Максимально допустимая влажность перемещаемого воздуха не более 70 %.

УПРАВЛЕНИЕ

- Регулирование работы вентустановки осуществляется с помощью многофункциональных сенсорных и кнопочных пультов управления.

ЗАЩИТА ОТ ЗАМОРАЖИВАНИЯ

- Защита рекуператора включается при возможности образования льда в рекуператоре.
- Защита водяного нагревателя включается при понижении температуры теплоносителя в обратном трубопроводе до +15 °С.

КОНСТРУКЦИЯ

- Корпус изготавливается из оцинкованной стали и окрашивается порошковой краской.
- Изоляция на основе минеральной ваты толщиной 20 мм (260 VW) и 30 мм.

МОНТАЖ

- Вентагрегаты должны работать только в вертикальном положении, которое обеспечивает нормальные условия для отвода конденсата.
- Система отвода конденсата эксплуатируется в помещениях, где температура не достигает 0, если температура ниже, необходима тепловая изоляция.
- Подключение воздуховодов осуществляется сверху в соответствии с указаниями на корпусе вентагрегата.
- Обеспечить свободное пространство для открывания сервисной дверцы.

КАЧЕСТВО И БЕЗОПАСНОСТЬ

- Сертификат соответствия в системе ГОСТ Р.

QC-KT стр. 131

QC-GMA стр. 134

QC-GA стр. 135

QC-DEGA стр. 140

QC-SA стр. 153

QC-ZPRQ стр. 204

QC-FPRQ стр. 205

QC-WT2A стр. 176
QC-WT3A стр. 178

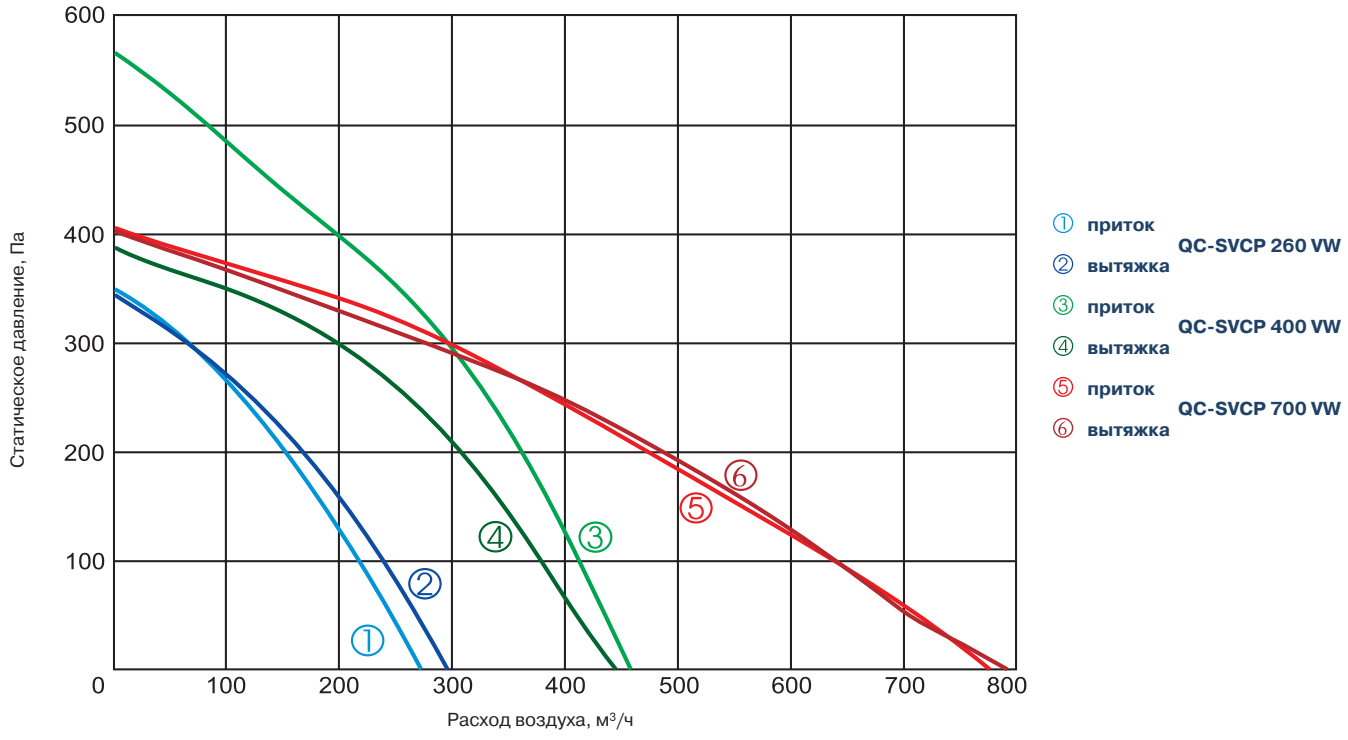

Технические характеристики		Ед. изм.	QC-SVCP 260 VW	QC-SVCP 400 VW	QC-SVCP 700 VW
Нагреватель					
Температура воды (прямая/обратная)		°C	QC-WT2A,QC-WT3A (доп. опция)	QC-WT2A,QC-WT3A (доп. опция)	QC-WT2A,QC-WT3A (доп. опция)
Тепловая мощность		кВт			
Расход воды		м³/ч			
Преднагрев рекуператора					
Тепловая мощность		кВт	0,3	1,0	1,2
Вентиляторы					
Число фаз/напряжение/частота		Ф/В/Гц	1/230/50	1/230/50	1/230/50
Вытяжной	Мощность/ток	кВт/А	0,089/0,4	0,175/0,77	0,255/1,12
	Число оборотов в минуту	об./мин	1880	2100	2000
Приточный	Мощность/ток	кВт/А	0,089/0,4	0,225/1,1	0,255/1,12
	Число оборотов в минуту	об./мин	1880	1850	2000
Класс защиты			IP-44	IP-54/ IP-44	IP-54
Суммарное электрическое портебление		кВт/А	0,48/2,1	1,40/6,22	1,71/7,57
КПД рекуператора			55 %	60 %	60 %
Автоматическое управление			Встроено	Встроено	Встроено
Фильтр					
Вытяжка			G4	G4	G4
Приток			F5	F5	F5
Толщина изоляции		мм	20	30	30
Масса		кг	40,0	68,0	82,0

Вид со стороны обслуживания

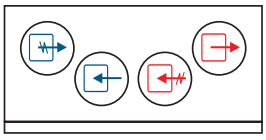

QC-SVCP 260 VWL
QC-SVCP 400 VWL
QC-SVCP 700 VWL

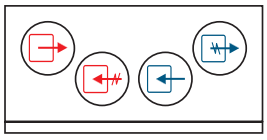

QC-SVCP 260 VWR
QC-SVCP 400 VWR
QC-SVCP 700 VWR

Выброс воздуха | Воздух из помещения | Наружный воздух | Воздух в помещение

TPC
стр. 217

UNI
стр. 216

PRO
стр. 216

DTV 500
стр. 221

QC-MP
стр. 194

Для эксплуатации вентагрегата при низких температурах наружного воздуха необходимо установить в приточный воздуховод дополнительный нагреватель перед вентагрегатом.

ПРИТОЧНО-ВЫТЯЖНОЙ ВЕНТАГРЕГАТ С ПЛАСТИНЧАТЫМ РЕКУПЕРАТОРОМ И ВОДЯНЫМ НАГРЕВАТЕЛЕМ (ВЕРТИКАЛЬНОЕ ИСПОЛНЕНИЕ)

QC-SVCP1000, 1500, 1900 VW

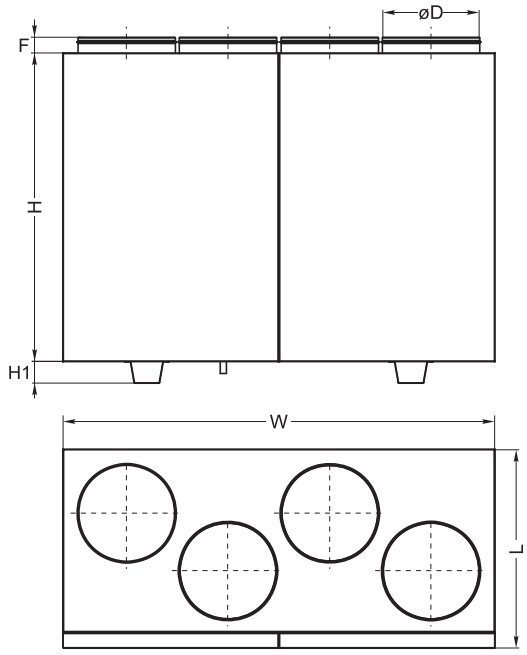

QC	-	SVCP	1000	V	W	L
1		2	3	4	5	6

1 **QC** - вентиляционное оборудование торговой марки QuattroClima

2 **SVCP** - компактный вентагрегат приточно-вытяжного типа с пластинчатым рекуператором

3 **1000** - типоразмер вентагрегата

4 **V** - вертикальное исполнение

5 **W** - водяной нагреватель

6 Сторона обслуживания

L - левостороннее исполнение

R - правостороннее исполнение

Тип вентагрегата	Размеры, мм					
	L	W	H	ØD	H1	F
QC-SVCP 1000 VW	645	1400	1000	315	70	40
QC-SVCP 1500 VW	645	1400	1000	315	70	40
QC-SVCP 1900 VW	790	1650	1100	400	70	65

НАЗНАЧЕНИЕ

- Используются в системах приточной вентиляции зданий бытового, общественного или административного назначения.
- Вентагрегаты с рекуперацией тепла очищают, нагревают, подают свежий воздух, а также удаляют воздух из помещения.
- Вентагрегаты используются только в системах вентиляции и кондиционирования чистого воздуха.
- Установки используют тепло удаляемого воздуха для подогрева поступающего воздуха.

ОПИСАНИЕ

- Производительные и бесшумные приточные и вытяжные вентиляторы производства фирмы Ziehl-Abegg (Германия).
- Электродвигатели имеют встроенные в обмотки термоконтакты с автоматическим перезапуском.
- Пластинчатый рекуператор производства фирмы Heatex (Швеция) обладает эффективностью теплоотдачи 54 – 60 %.
- В установках используются водяные нагреватели.
- Вентагрегаты должны монтироваться в помещениях с температурой не ниже -5 °С.
- Минимальная скорость воздушного потока через нагреватель 1,5 м/с.
- Фильтр карманный, приток/вытяжка, класс очистки F5/F5.
- Максимально допустимая влажность перемещаемого воздуха не более 70 %.

УПРАВЛЕНИЕ

- Регулирование работы вентустановки осуществляется с помощью многофункциональных сенсорных и кнопочных пультов управления.

ЗАЩИТА ОТ ЗАМОРАЖИВАНИЯ

- Защита рекуператора включается при возможности образования льда в рекуператоре.
- Защита водяного нагревателя включается при понижении температуры теплоносителя в обратном трубопроводе до +15 °С.

КОНСТРУКЦИЯ

- Корпус изготавливается из оцинкованной стали и окрашивается порошковой краской.
- Изоляция на основе минеральной ваты толщиной 50 мм.
- Сервисная дверца надежно закрывается с помощью специальных ручек.

МОНТАЖ

- Вентагрегаты должны работать только в вертикальном положении, которое обеспечивает нормальные условия для отвода конденсата.
- Система отвода конденсата эксплуатируется в помещениях, где температура не достигает 0, если температура ниже, необходима тепловая изоляция.
- Подключение воздуховодов осуществляется сверху в соответствии с указаниями на корпусе вентагрегата.
- Обеспечить свободное пространство для открывания сервисной дверцы.

КАЧЕСТВО И БЕЗОПАСНОСТЬ

- Сертификат соответствия в системе ГОСТ Р.

QC-KT стр. 131

QC-GMA стр. 134

QC-GA стр. 135

QC-DEGA стр. 140

QC-SA стр. 153

QC-FPRQ стр. 205

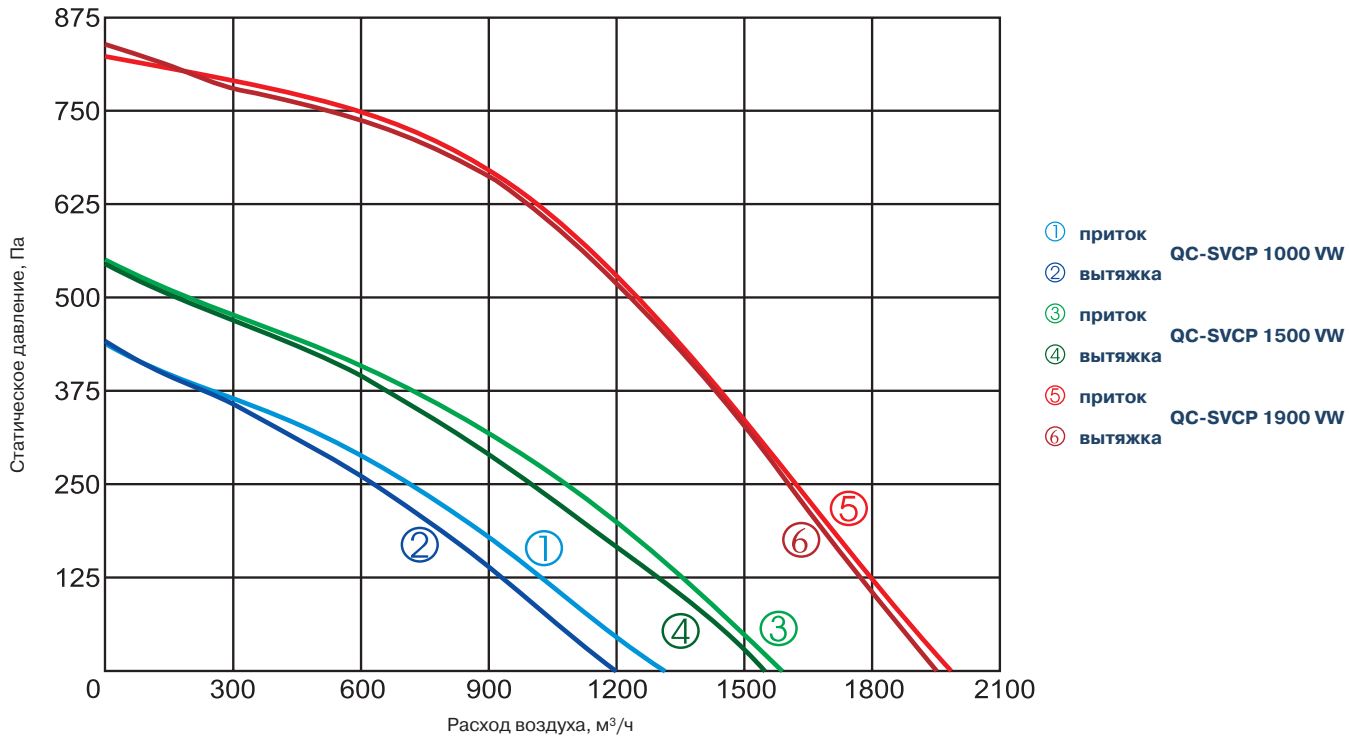

Технические характеристики		Ед. изм.	QC-SVCP 1000 VW	QC-SVCP 1500 VW	QC-SVCP 1900 VW
Нагреватель					
Температура воды (прямая/обратная)		°C	80/60	80/60	80/60
Тепловая мощность		кВт	6,7	9,4	12,8
Расход воды		м³/ч	0,288	0,396	0,576
Потеря давления воды		кПа	0,9	1,6	3,3
Преднагрев рекуператора					
Тепловая мощность		кВт	-	-	-
Вентиляторы					
Число фаз/напряжение/частота		Ф/В/Гц	1/230/50	1/230/50	1/230/50
Вытяжной	Мощность/ток	кВт/А	0,185/0,81	0,28/1,23	0,54/2,3
	Число оборотов в минуту	об./мин	2650	2750	2680
Приточный	Мощность/ток	кВт/А	0,185/0,81	0,28/1,23	0,54/2,3
	Число оборотов в минуту	об./мин	2650	2750	2680
Класс защиты			IP-44	IP-44	IP-54
Суммарное электрическое портебление		кВт/А	0,37/1,62	0,56/2,46	1,08/4,6
КПД рекуператора			54 %	54 %	60 %
Автоматическое управление			Встроено	Встроено	Встроено
Фильтр					
Вытяжка			F5	F5	F5
Приток			F5	F5	F5
Толщина изоляции		мм	50	50	50
Масса		кг	150,0	150,0	260,0

Вид со стороны обслуживания

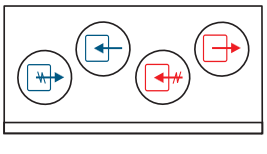

QC-SVCP 1000 VWL
QC-SVCP 1500 VWL
QC-SVCP 1900 VWL

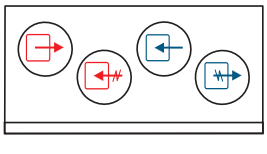

QC-SVCP 1000 VWR
QC-SVCP 1500 VWR
QC-SVCP 1900 VWR

Выброс воздуха | Воздух из помещения | Наружный воздух | Воздух в помещение

TPC
стр. 217

UNI
стр. 216

PRO
стр. 216

DTV 500
стр. 221

QC-MP
стр. 194

Для эксплуатации вентагрегата при низких температурах наружного воздуха необходимо установить в приточный воздуховод дополнительный нагреватель перед вентагрегатом.