ПРИТОЧНО-ВЫТЯЖНОЙ ВЕНТАГРЕГАТ С РОТОРНЫМ РЕГЕНЕРАТОРОМ И ЭЛЕКТРИЧЕСКИМ НАГРЕВАТЕЛЕМ (ИСПОЛНЕНИЕ ECO)

QC-SVCR 400, 700, 1500, 1900 HE-**ECO**

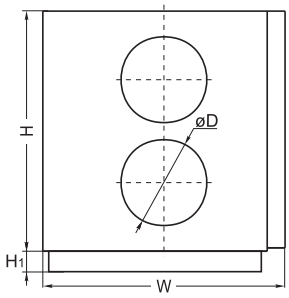

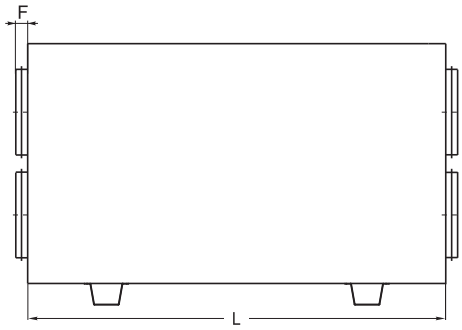

QC	-	SVCR	400	H	E	-	ECO
1		2	3	4	5		6

1 **QC** - вентиляционное оборудование торговой марки QuattroClima

2 **SVCR** - компактный вентагрегат приточно-вытяжного типа с роторным регенератором

3 **400** - типоразмер вентагрегата

4 **H** - горизонтальное исполнение

5 **E** - электрический нагреватель

6 **ECO** - энергоэффективное исполнение

Тип вентагрегата	Размеры, мм					
	W	L	H	ØD	H1	F
QC-SVCR 400 HE-ECO	1000	553	580	160	30	40
QC-SVCR 700 HE-ECO	1100	653	700	250	40	40
QC-SVCR 1500 HE-ECO	1350	853	900	315	40	70
QC-SVCR 1900 HE-ECO	1350	853	900	315	40	70

ОБЛАСТЬ ПРИМЕНЕНИЯ

- Используются в системах приточной вентиляции зданий бытового, общественного или административного назначения.
- Специальное исполнение ECO обеспечивает: экономию электроэнергии, тихую работу и меньшие габаритные размеры.
- Вентагрегаты с рекуперацией тепла очищают, нагревают, подают свежий воздух, а также удаляют воздух из помещения.

ОПИСАНИЕ

- Оснащаются производительными и экономичными вентиляторами с электрокоммутируемыми двигателями EC. Электрокоммутируемые двигатели EC расходуют до 60 % меньше электроэнергии по сравнению со стандартными двигателями AC.
- Электродвигатели EC оснащаются интегрированным прогрессивным контролем и управлением.
- Электродвигатели EC по сравнению с обычными двигателями AC продолжают тихо работать во время регулирования их скорости вращения.
- Роторный рекуператор обладает высокой эффективностью теплоотдачи 70 – 75 %.
- В установках используются электрические нагреватели.
- Вентагрегаты должны монтироваться в помещениях с температурой не ниже -5 °C.
- Минимальная скорость воздушного потока через нагреватель 1,5 м/с.
- Фильтр карманный, приток/вытяжка, класс очистки F5/F5.
- Максимально допустимая влажность перемещаемого воздуха не более 70 %.
- Встроенный модуль автоматики имеет функцию управления внешним водяным охладителем и ККБ.

УПРАВЛЕНИЕ

- Регулирование работы вентустановки осуществляется с помощью многофункциональных сенсорных и кнопочных пультов управления.

КОНСТРУКЦИЯ

- Корпус изготавливается из оцинкованной стали и окрашивается порошковой краской.
- Изоляция на основе минеральной ваты толщиной 50 мм.

МОНТАЖ

- Вентагрегаты должны работать только в горизонтальном положении.
- Подключение воздуховодов осуществляется в соответствии с указаниями на корпусе вентагрегата.
- Обеспечить свободное пространство для открывания сервисной дверцы.

КАЧЕСТВО И БЕЗОПАСНОСТЬ

- Сертификат соответствия в системе ГОСТ Р.

QC-KT стр. 131

QC-GMA стр. 134

QC-GA стр. 135

QC-DEGA стр. 140

QC-SA стр. 153

QC-FPRQ стр. 205

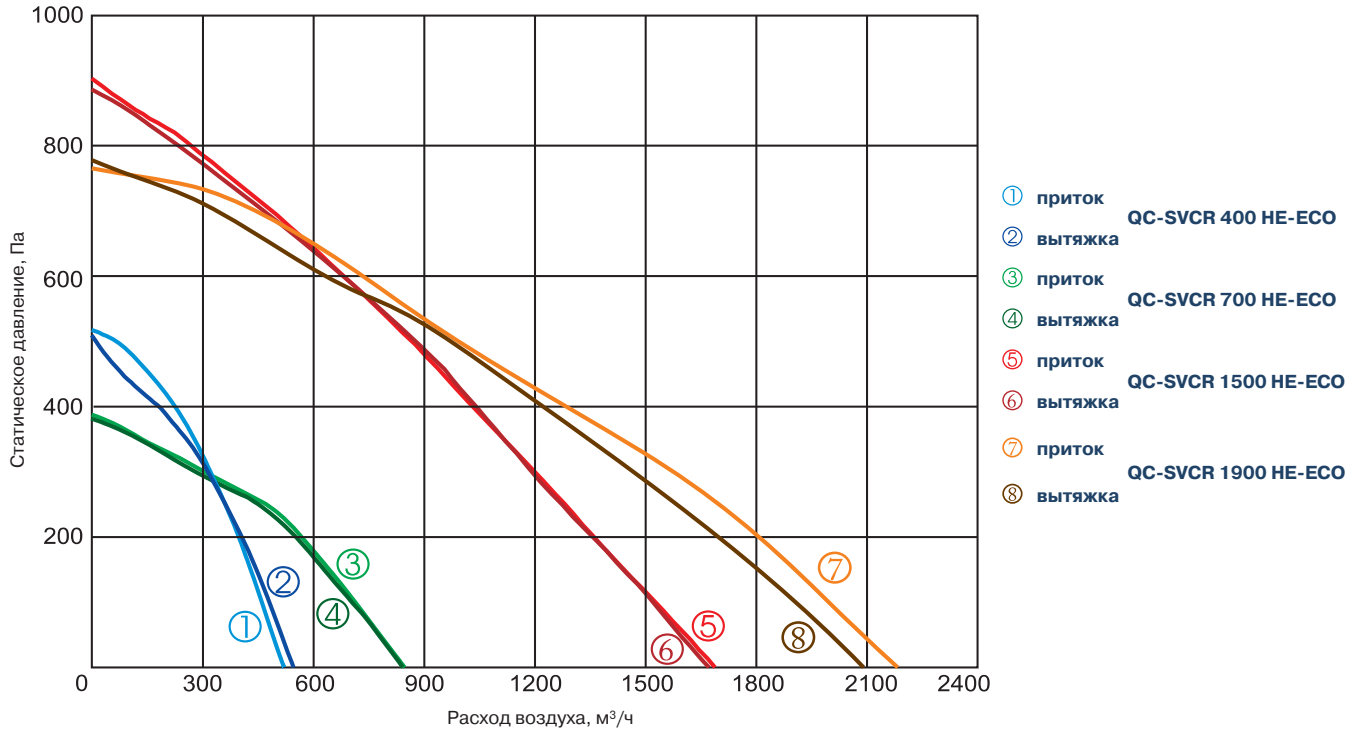

Технические характеристики		Ед. изм.	QC-SVCR 400 HE-ECO	QC-SVCR 700 HE-ECO	QC-SVCR 1500 HE-ECO	QC-SVCR 1900 HE-ECO
Нагреватель						
Число фаз/напряжение/частота		Ф/В/Гц	1/230/50	1/230/50	3/400/50	3/400/50
Тепловая мощность		кВт	1,2	2,0	4,5	9
Вентиляторы						
Число фаз/напряжение/частота		Ф/В/Гц	1/230/50	1/230/50	1/230/50	1/230/50
Вытяжной	Мощность/ток	кВт/А	0,173/1,28	0,173/1,30	0,518/3,25	0,588/2,65
	Число оборотов в минуту	об./мин	2520	1740	3580	2600
Приточный	Мощность/ток	кВт/А	0,175/1,31	0,173/1,29	0,524/3,30	0,588/2,65
	Число оборотов в минуту	об./мин	2520	1740	3580	2600
Класс защиты			IP-44	IP-44	IP-54	IP-54
Суммарное электрическое портебление		кВт/А	1,55/7,82	2,35/11,28	5,54/13,05	10,19/18,3
КПД рекуператора			75 %	74 %	74 %	70 %
Автоматическое управление			Встроено	Встроено	Встроено	Встроено
Фильтр						
Вытяжка			F5	F5	F5	F5
Приток			F5	F5	F5	F5
Толщина изоляции		мм	50	50	50	50
Масса		кг	70,0	96,0	159,0	162,0

Вид со стороны обслуживания

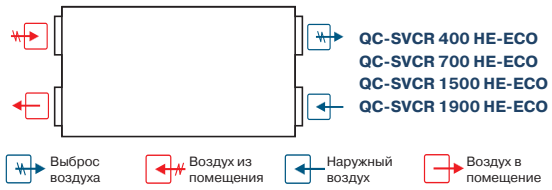

Примечание:
Конструкция вентустановки позволяет легко поменять левую сторону на правую и наоборот.

TPC
стр. 217

UNI
стр. 216

PRO
стр. 216

DTV 500
стр. 221

Для эксплуатации вентагрегата при низких температурах наружного воздуха необходимо установить в приточный воздуховод дополнительный нагреватель перед вентагрегатом.

ПРИТОЧНО-ВЫТЯЖНОЙ ВЕНТАГРЕГАТ С РОТОРНЫМ РЕГЕНЕРАТОРОМ И ВОДЯНЫМ НАГРЕВАТЕЛЕМ (ИСПОЛНЕНИЕ ECO)

QC-SVCR 400, 700, 1500, 1900 HW-**ECO**

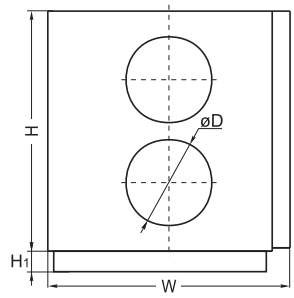

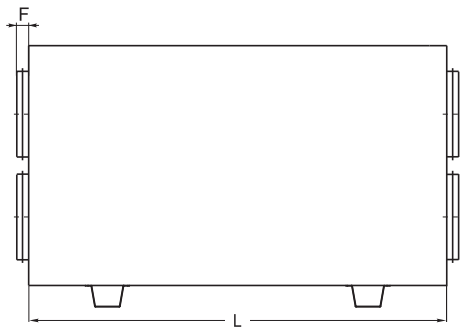

QC	-	SVCR	400	H	W	-	ECO
1		2	3	4	5		6

1	**QC**	- вентиляционное оборудование торговой марки QuattroClima
2	**SVCR**	- компактный вентагрегат приточно-вытяжного типа с роторным регенератором
3	**400**	- типоразмер вентагрегата
4	**H**	- горизонтальное исполнение
5	**W**	- водяной нагреватель
6	**ECO**	- энергоэффективное исполнение

Тип вентагрегата	Размеры, мм					
	W	L	H	ØD	H1	F
QC-SVCR 400 HW-ECO	1000	553	580	160	30	40
QC-SVCR 700 HW-ECO	1100	653	700	250	40	40
QC-SVCR 1500 HW-ECO	1350	853	900	315	40	70
QC-SVCR 1900 HW-ECO	1350	853	900	315	40	70

ОБЛАСТЬ ПРИМЕНЕНИЯ

- Используются в системах приточной вентиляции зданий бытового, общественного или административного назначения.
- Специальное исполнение ECO обеспечивает: экономию электроэнергии, тихую работу и меньшие габаритные размеры.
- Вентагрегаты с рекуперацией тепла очищают, нагревают, подают свежий воздух, а также удаляют воздух из помещения.

ОПИСАНИЕ

- Оснащаются производительными и экономичными вентиляторами с электрокоммутируемыми двигателями EC. Электрокоммутируемые двигатели EC расходуют до 60 % меньше электроэнергии по сравнению со стандартными двигателями AC.
- Электродвигатели EC оснащаются интегрированным прогрессивным контролем и управлением.
- Электродвигатели EC по сравнению с обычными двигателями AC продолжают тихо работать во время регулирования их скорости вращения.
- Роторный рекуператор обладает высокой эффективностью теплоотдачи 70 – 75 %.
- В установках используются водяные нагреватели.
- Вентагрегаты должны монтироваться в помещениях с температурой не ниже -5 °C.
- Минимальная скорость воздушного потока через нагреватель 1,5 м/с.
- Фильтр карманный, приток/вытяжка, класс очистки F5/F5.
- Максимально допустимая влажность перемещаемого воздуха не более 70 %.
- Встроенный модуль автоматики имеет функцию управления внешним водяным охладителем.

УПРАВЛЕНИЕ

- Регулирование работы вентустановки осуществляется с помощью многофункциональных сенсорных и кнопочных пультов управления.

ЗАЩИТА ОТ ЗАМОРАЖИВАНИЯ

- При понижении температуры воды в обратном трубопроводе ниже +15°C полностью открывается вентиль нагревателя. Если не удаётся повысить температуру воды в обратном трубопроводе, то подача воздуха будет прекращена, 3-ходовый клапан нагревателя будет полностью открыт и включится водяной насос. Вентагрегат будет работать в таком режиме, пока температура воды не достигнет оптимальных параметров.

КОНСТРУКЦИЯ

- Корпус изготавливается из оцинкованной стали и окрашивается порошковой краской.
- Изоляция на основе минеральной ваты толщиной 50 мм.

МОНТАЖ

- Вентагрегаты должны работать только в горизонтальном положении.
- Подключение воздуховодов осуществляется в соответствии с указаниями на корпусе вентагрегата.
- Обеспечить свободное пространство для открывания сервисной дверцы.

КАЧЕСТВО И БЕЗОПАСНОСТЬ

- Сертификат соответствия в системе ГОСТ Р.

QC-KT
стр. 131

QC-GMA
стр. 134

QC-GA
стр. 135

QC-DEGA
стр. 140

QC-SA
стр. 153

QC-WT2A
стр. 176
QC-WT3A
стр. 178

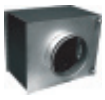
QC-CWA
стр. 184

QC-FPRQ
стр. 205

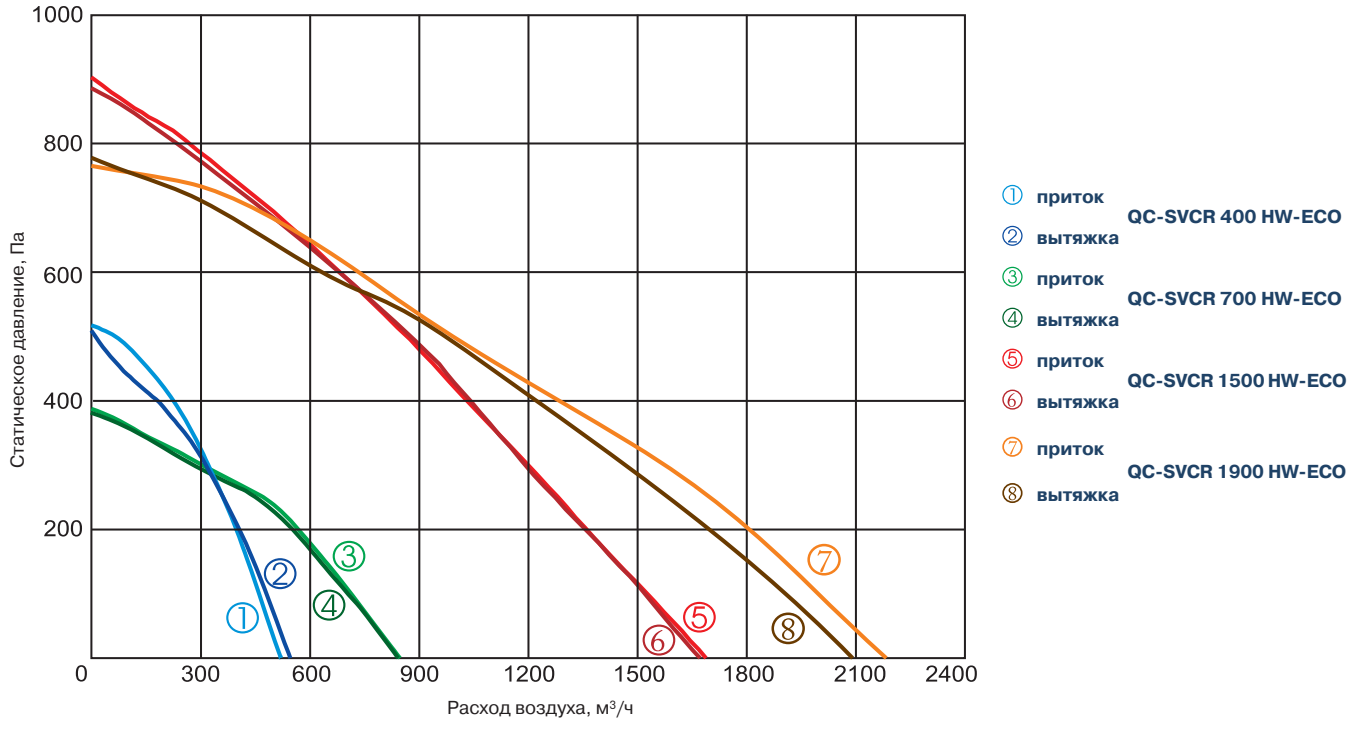

Технические характеристики		Ед. изм.	QC-SVCR 400 HW-ECO	QC-SVCR 700 HW-ECO	QC-SVCR 1500 HW-ECO	QC-SVCR 1900 HW-ECO
Нагреватель						
Температура воды (прямая/обратная)		°C	QC-WT2A, QC-WT3A (доп. опция)	QC-WT2A, QC-WT3A (доп. опция)	80/60	80/60
Тепловая мощность		кВт			5,45	9,86
Расход воды		л/с			0,07	0,12
Потеря давления воды		кПа			2,3	6,6
Вентиляторы						
Число фаз/напряжение/частота		Ф/В/Гц	1/230/50	1/230/50	1/230/50	1/230/50
Вытяжной	Мощность/ток	кВт/А	0,173/1,28	0,173/1,30	0,518/3,25	0,588/2,65
	Число оборотов в минуту	об./мин	2520	1740	3580	2600
Приточный	Мощность/ток	кВт/А	0,175/1,31	0,173/1,29	0,524/3,30	0,588/2,65
	Число оборотов в минуту	об./мин	2520	1740	3580	2600
Класс защиты			IP-44	IP-44	IP-54	IP-54
Суммарное электрическое портебление		кВт/А	0,35/2,59	0,35/2,59	1,05/6,47	1,176/5,2
КПД рекуператора			75 %	74 %	74 %	70 %
Автоматическое управление			Встроено	Встроено	Встроено	Встроено
Фильтр						
Вытяжка			F5	F5	F5	F5
Приток			F5	F5	F5	F5
Толщина изоляции		мм	50	50	50	50
Масса		кг	70,0	96,0	159,0	162,0

Вид со стороны обслуживания

QC-SVCR 400 HW-ECO
QC-SVCR 700 HW-ECO

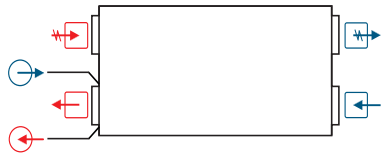

QC-SVCR 1500 HW-ECO
QC-SVCR 1900 HW-ECO

Выброс воздуха | Воздух из помещения | Наружный воздух | Воздух в помещение | Выход воды | Выход воды

Примечание:
Конструкция вентустановки позволяет легко поменять левую сторону на правую и наоборот.

TPC
стр. 217

UNI
стр. 216

PRO
стр. 216

DTV 500
стр. 221

QC-MP
стр. 194

Для эксплуатации вентагрегата при низких температурах наружного воздуха необходимо установить в приточный воздуховод дополнительный нагреватель перед вентагрегатом.