ПРИТОЧНО-ВЫТЯЖНОЙ ВЕНТАГРЕГАТ
С РОТОРНЫМ РЕГЕНЕРАТОРОМ
И ЭЛЕКТРИЧЕСКИМ НАГРЕВАТЕЛЕМ
(ИСПОЛНЕНИЕ ECO)

QC-SVCR 300 VE-**ECO**

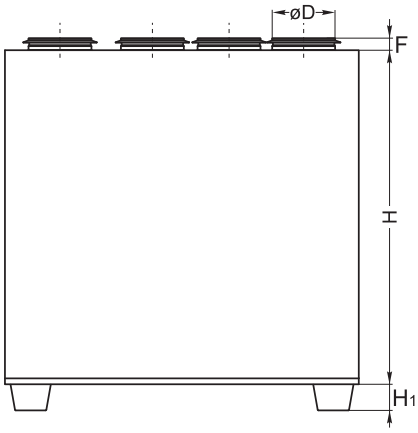

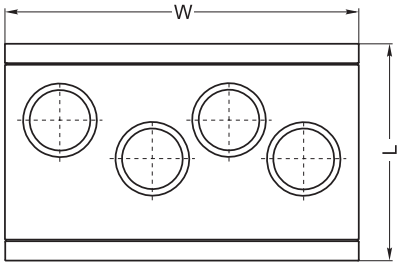

QC	-	SVCR	300	V	E	-	ECO
1		2	3	4	5		6

1	**QC**	- вентиляционное оборудование торговой марки QuattroClima
2	**SVCR**	- компактный вентагрегат приточно-вытяжного типа с роторным регенератором
3	**300**	- типоразмер вентагрегата
4	**V**	- вертикальное исполнение
5	**E**	- электрический нагреватель
6	**ECO**	- энергоэффективное исполнение

Тип вентагрегата	Размеры, мм					
	W	L	H	ØD	H1	F
QC-SVCR 300 VE-ECO	598	320	620	125	-	30

ОБЛАСТЬ ПРИМЕНЕНИЯ

- Используются в системах приточной вентиляции зданий бытового, общественного или административного назначения.
- Специальное исполнение ECO обеспечивает: экономию электроэнергии, тихую работу и меньшие габаритные размеры.
- Вентагрегаты с рекуперацией тепла очищают, нагревают, подают свежий воздух, а также удаляют воздух из помещения.

ОПИСАНИЕ

- Оснащаются производительными и экономичными вентиляторами с электрокоммутируемыми двигателями EC. Электрокоммутируемые двигатели EC расходуют до 60 % меньше электроэнергии по сравнению со стандартными двигателями AC.
- Электродвигатели EC оснащаются интегрированным прогрессивным контролем и управлением.
- Электродвигатели EC по сравнению с обычными двигателями AC продолжают тихо работать во время регулирования их скорости вращения.
- Роторный рекуператор обладает высокой эффективностью теплоотдачи 80 %.
- В установках используются электрические нагреватели.
- Вентагрегат имеет отверстие для подключения кухонного зонта.
- Вентагрегаты должны монтироваться в помещениях с температурой не ниже -5 °С.
- Минимальная скорость воздушного потока через нагреватель 1,5 м/с.
- Фильтр карманный, приток/вытяжка, класс очистки F5/F5.
- Максимально допустимая влажность перемещаемого воздуха не более 70 %.
- Встроенный модуль автоматики имеет функцию управления внешним водяным охладителем и ККБ.

УПРАВЛЕНИЕ

- Регулирование работы вентустановки осуществляется с помощью многофункциональных сенсорных и кнопочных пультов управления.

КОНСТРУКЦИЯ

- Корпус изготавливается из оцинкованной стали и окрашивается порошковой краской.
- Изоляция на основе минеральной ваты толщиной 20 мм.

МОНТАЖ

- Вентагрегаты должны работать только в вертикальном положении.
- Подключение воздуховодов осуществляется сверху в соответствии с указаниями на корпусе вентагрегата.
- Обеспечить свободное пространство для открывания сервисной дверцы.

КАЧЕСТВО И БЕЗОПАСНОСТЬ

- Сертификат соответствия в системе ГОСТ Р.

QC-KT стр. 131

QC-GMA стр. 134

QC-GA стр. 135

QC-DEGA стр. 140

QC-SA стр. 153

QC-FPRQ стр. 205

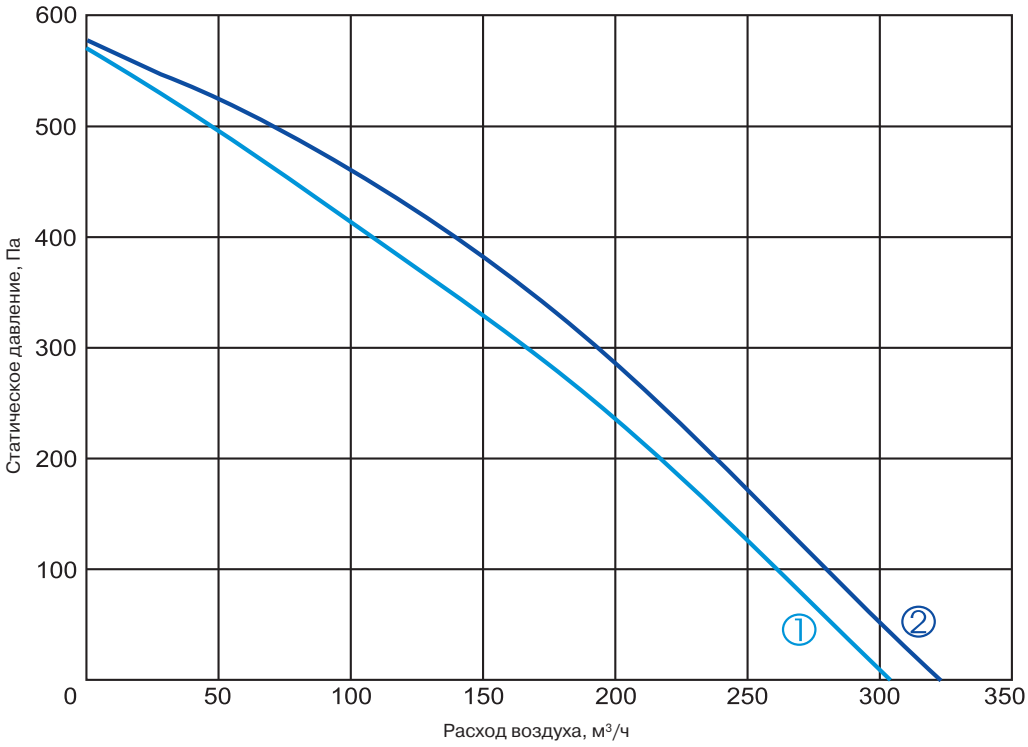

① приток
② вытяжка

QC-SVCR 300-ECO

Технические характеристики		Ед. изм.	QC-SVCR 300 VE-ECO
Нагреватель			
Число фаз/напряжение/частота		Ф/В/Гц	1/230/50
Тепловая мощность		кВт	0,6
Вентиляторы			
Число фаз/напряжение/частота		Ф/В/Гц	1/230/50
Вытяжной	Мощность/ток	кВт/А	0,118/0,9
	Число оборотов в минуту	об./мин	3480
Приточный	Мощность/ток	кВт/А	0,123/0,9
	Число оборотов в минуту	об./мин	3480
Класс защиты			IP-44
Суммарное электрическое портебление		кВт/А	0,841/3,24
КПД рекуператора			80 %
Автоматическое управление			Встроено
Фильтр			
Вытяжка			F5
Приток			F5
Толщина изоляции		мм	20
Масса		кг	41,0

Вид со стороны обслуживания

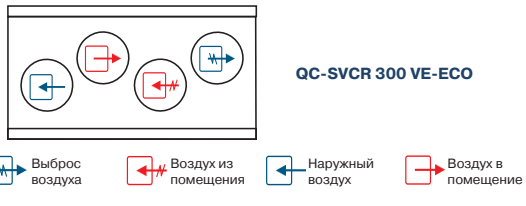

QC-SVCR 300 VE-ECO

TPC
стр. 217

UNI
стр. 216

PRO
стр. 216

DTV 500
стр. 221

Для эксплуатации вентагрегата при низких температурах наружного воздуха необходимо установить в приточный воздуховод дополнительный нагреватель перед вентагрегатом.

ПРИТОЧНО-ВЫТЯЖНОЙ ВЕНТАГРЕГАТ С РОТОРНЫМ РЕГЕНЕРАТОРОМ И ЭЛЕКТРИЧЕСКИМ НАГРЕВАТЕЛЕМ (ИСПОЛНЕНИЕ ECO)

QC-SVCR 400, 700, 1500, 1900 VEL-**ECO**

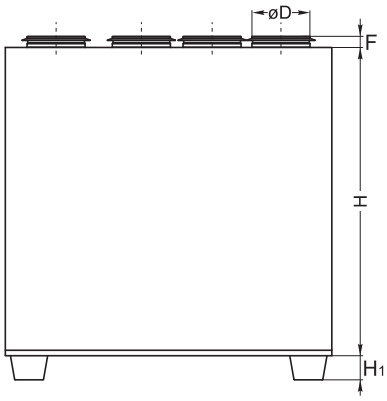

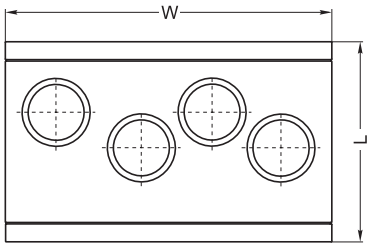

QC	-	SVCR	400	V	E	L	-	ECO
1		2	3	4	5	6		7

1 **QC** - вентиляционное оборудование торговой марки QuattroClima

2 **SVCR** - компактный вентагрегат приточно-вытяжного типа с роторным регенератором

3 **400** - типоразмер вентагрегата

4 **V** - вертикальное исполнение

5 **E** - электрический нагреватель

6 Сторона обслуживания

L - левостороннее исполнение

R - правостороннее исполнение

7 **ECO** - энергоэффективное исполнение

Тип вентагрегата	Размеры, мм					
	W	L	H	ØD	H1	F
QC-SVCR 400 VE-ECO	900	553	850	160	40	30
QC-SVCR 700 VE-ECO	1000	653	980	250	40	40
QC-SVCR 1500 VE-ECO	1300	853	1150	315	70	40
QC-SVCR 1900 VE-ECO	1300	853	1150	315	70	40

ОБЛАСТЬ ПРИМЕНЕНИЯ

- Используются в системах приточной вентиляции зданий бытового, общественного или административного назначения.
- Специальное исполнение ECO обеспечивает: экономию электроэнергии, тихую работу и меньшие габаритные размеры.
- Вентагрегаты с рекуперацией тепла очищают, нагревают, подают свежий воздух, а также удаляют воздух из помещения.

ОПИСАНИЕ

- Оснащаются производительными и экономичными вентиляторами с электрокоммутируемыми двигателями EC. Электрокоммутируемые двигатели EC расходуют до 60 % меньше электроэнергии по сравнению со стандартными двигателями AC.
- Электродвигатели EC оснащаются интегрированным прогрессивным контролем и управлением.
- Электродвигатели EC по сравнению с обычными двигателями AC продолжают тихо работать во время регулирования их скорости вращения.
- Роторный рекуператор обладает высокой эффективностью теплоотдачи 70 – 75 %.
- В установках используются электрические нагреватели.
- Вентагрегаты должны монтироваться в помещениях с температурой не ниже -5 °C.
- Минимальная скорость воздушного потока через нагреватель 1,5 м/с.
- Фильтр карманный, приток/вытяжка, класс очистки F5/F5.
- Максимально допустимая влажность перемещаемого воздуха не более 70 %.
- Встроенный модуль автоматики имеет функцию управления внешним водяным охладителем и ККБ.

УПРАВЛЕНИЕ

- Регулирование работы вентустановки осуществляется с помощью многофункциональных сенсорных и кнопочных пультов управления.

КОНСТРУКЦИЯ

- Корпус изготавливается из оцинкованной стали и окрашивается порошковой краской.
- Изоляция на основе минеральной ваты толщиной 50 мм.

МОНТАЖ

- Вентагрегаты должны работать только в вертикальном положении.
- Подключение воздуховодов осуществляется сверху в соответствии с указаниями на корпусе вентагрегата.
- Обеспечить свободное пространство для открывания сервисной дверцы.

КАЧЕСТВО И БЕЗОПАСНОСТЬ

- Сертификат соответствия в системе ГОСТ Р.

QC-KT стр. 131

QC-GMA стр. 134

QC-GA стр. 135

QC-DEGA стр. 140

QC-SA стр. 153

QC-FPRQ стр. 205

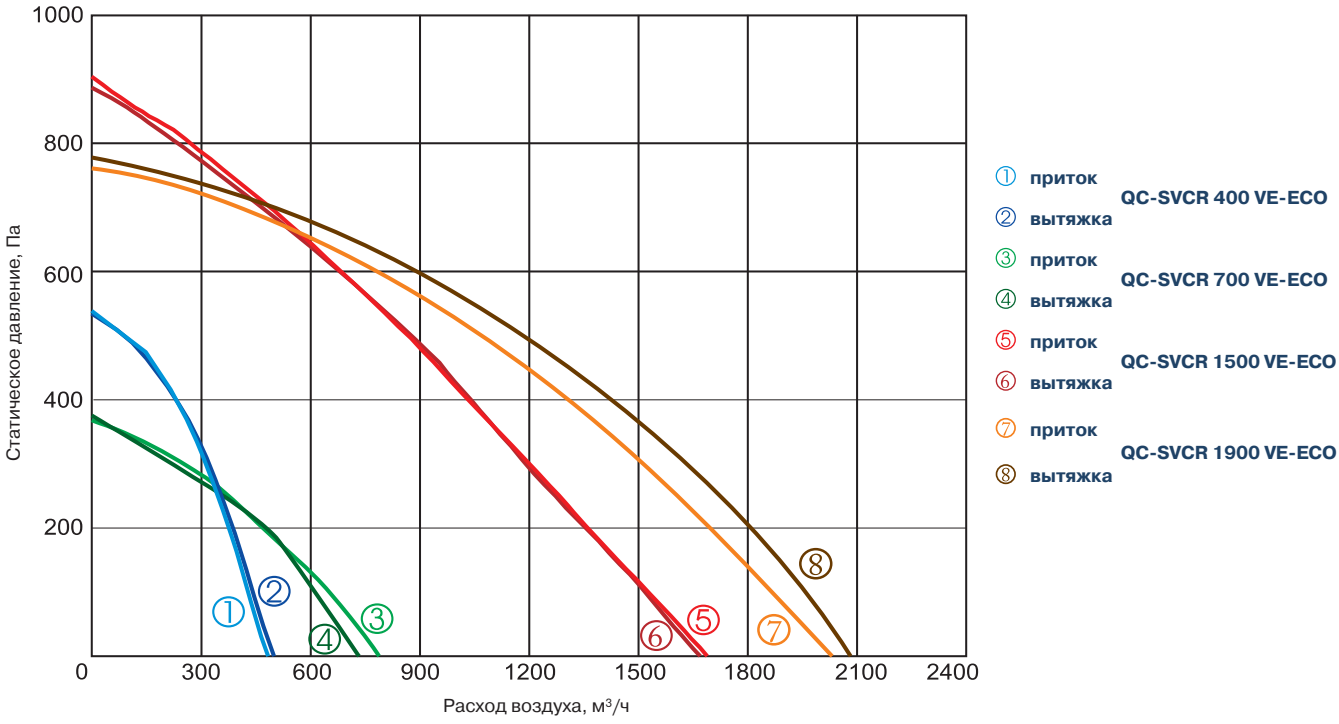

Технические характеристики		Ед. изм.	QC-SVCR 400 VE-ECO	QC-SVCR 700 VE-ECO	QC-SVCR 1500 VE-ECO	QC-SVCR 1900 VE-ECO
Нагреватель						
Число фаз/напряжение/частота		Ф/В/Гц	1/230/50	1/230/50	3/400/50	3/400/50
Тепловая мощность		кВт	1,2	2,0	4,5	9,0
Вентиляторы						
Число фаз/напряжение/частота		Ф/В/Гц	1/230/50	1/230/50	1/230/50	1/230/50
Вытяжной	Мощность/ток	кВт/А	0,173/1,26	0,177/1,2	0,540/3,38	0,581/2,61
	Число оборотов в минуту	об./мин	2520	1740	3580	2600
Приточный	Мощность/ток	кВт/А	0,173/1,26	0,177/1,2	0,520/3,29	0,581/2,61
	Число оборотов в минуту	об./мин	2520	1740	3580	2600
Класс защиты			IP-44	IP-44	IP-44	IP-54
Суммарное электрическое портебление		кВт/А	1,55/7,74	2,36/11,10	5,52/13,16	10,16/18,22
КПД рекуператора			75 %	74 %	74 %	70 %
Автоматическое управление			Встроено	Встроено	Встроено	Встроено
Фильтр						
Вытяжка			F5	F5	F5	F5
Приток			F5	F5	F5	F5
Толщина изоляции		мм	50	50	50	50
Масса		кг	79,0	104,0	160,0	163,0

Вид со стороны обслуживания

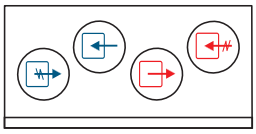

QC-SVCR 400 VEL-ECO

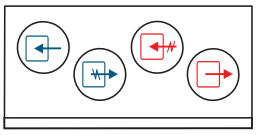

QC-SVCR 700 VEL-ECO
QC-SVCR 1500 VEL-ECO
QC-SVCR 1900 VEL-ECO

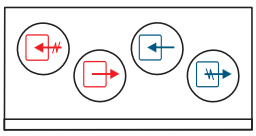

QC-SVCR 400 VER-ECO

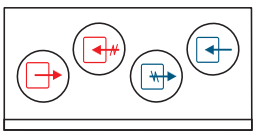

QC-SVCR 700 VER-ECO
QC-SVCR 1500 VER-ECO
QC-SVCR 1900 VER-ECO

Выброс воздуха | Воздух из помещения | Наружный воздух | Воздух в помещение

TPC
стр. 217

UNI
стр. 216

PRO
стр. 216

DTV 500
стр. 221

Для эксплуатации вентагрегата при низких температурах наружного воздуха необходимо установить в приточный воздуховод дополнительный нагреватель перед вентагрегатом.

ПРИТОЧНО-ВЫТЯЖНОЙ ВЕНТАГРЕГАТ С РОТОРНЫМ РЕГЕНЕРАТОРОМ И ВОДЯНЫМ НАГРЕВАТЕЛЕМ (ИСПОЛНЕНИЕ ECO)

QC-SVCR 400, 700, 1500, 1900 VWL-**ECO**

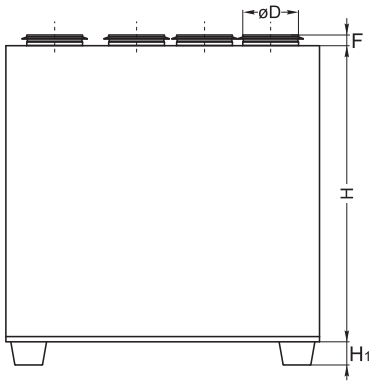

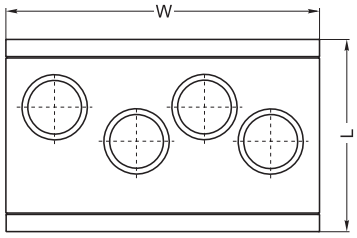

QC	-	SVCR	400	V	W	L	-	ECO
1		2	3	4	5	6		7

1 **QC** - вентиляционное оборудование торговой марки QuattroClima

2 **SVCR** - компактный вентагрегат приточно-вытяжного типа с роторным регенератором

3 **400** - типоразмер вентагрегата

4 **V** - вертикальное исполнение

5 **W** - водяной нагреватель

6 Сторона обслуживания

L - левостороннее исполнение

R - правостороннее исполнение

7 **ECO** - энергоэффективное исполнение

Тип вентагрегата	Размеры, мм					
	W	L	H	ØD	H1	F
QC-SVCR 400 VW-ECO	900	553	850	160	40	30
QC-SVCR 700 VW-ECO	1000	653	980	250	40	40
QC-SVCR 1500 VW-ECO	1300	853	1150	315	70	40
QC-SVCR 1900 VW-ECO	1300	853	1150	315	70	40

ОБЛАСТЬ ПРИМЕНЕНИЯ

- Используются в системах приточной вентиляции зданий бытового, общественного или административного назначения.
- Специальное исполнение ECO обеспечивает: экономию электроэнергии, тихую работу и меньшие габаритные размеры.
- Вентагрегаты с рекуперацией тепла очищают, нагревают, подают свежий воздух, а также удаляют воздух из помещения.

ОПИСАНИЕ

- Оснащаются производительными и экономичными вентиляторами с электрокоммутируемыми двигателями EC. Электрокоммутируемые двигатели EC расходуют до 60 % меньше электроэнергии по сравнению со стандартными двигателями AC.
- Электродвигатели EC оснащаются интегрированным прогрессивным контролем и управлением.
- Электродвигатели EC по сравнению с обычными двигателями AC продолжают тихо работать во время регулирования их скорости вращения.
- Роторный рекуператор обладает высокой эффективностью теплоотдачи 70 – 75 %.
- В установках используются водяные нагреватели QC-WT2A, QC-WT3A.
- Вентагрегаты должны монтироваться в помещениях с температурой не ниже -5 °C.
- Минимальная скорость воздушного потока через нагреватель 1,5 м/с.
- Фильтр карманный, приток/вытяжка, класс очистки F5/F5.
- Максимально допустимая влажность перемещаемого воздуха не более 70 %.
- Встроенный модуль автоматики имеет функцию управления внешним водяным охладителем.

УПРАВЛЕНИЕ

- Регулирование работы вентустановки осуществляется с помощью многофункциональных сенсорных и кнопочных пультов управления.

ЗАЩИТА ОТ ЗАМОРАЖИВАНИЯ

- При понижении температуры воды в обратном трубопроводе ниже +15°C полностью открывается вентиль нагревателя. Если не удаётся повысить температуру воды в обратном трубопроводе, то подача воздуха будет прекращена, 3-ходовый клапан нагревателя будет полностью открыт и включится водяной насос. Вентагрегат будет работать в таком режиме, пока температура воды не достигнет оптимальных параметров.

КОНСТРУКЦИЯ

- Корпус изготавливается из оцинкованной стали и окрашивается порошковой краской.
- Изоляция на основе минеральной ваты толщиной 50 мм.

МОНТАЖ

- Вентагрегаты должны работать только в вертикальном положении.
- Подключение воздуховодов осуществляется сверху в соответствии с указаниями на корпусе вентагрегата.
- Обеспечить свободное пространство для открывания сервисной дверцы.

КАЧЕСТВО И БЕЗОПАСНОСТЬ

- Сертификат соответствия в системе ГОСТ Р.

QC-KT стр. 131

QC-GMA стр. 134

QC-GA стр. 135

QC-DEGA стр. 140

QC-SA стр. 153

QC-WT2A стр. 176
QC-WT3A стр. 178

QC-FPRQ стр. 205

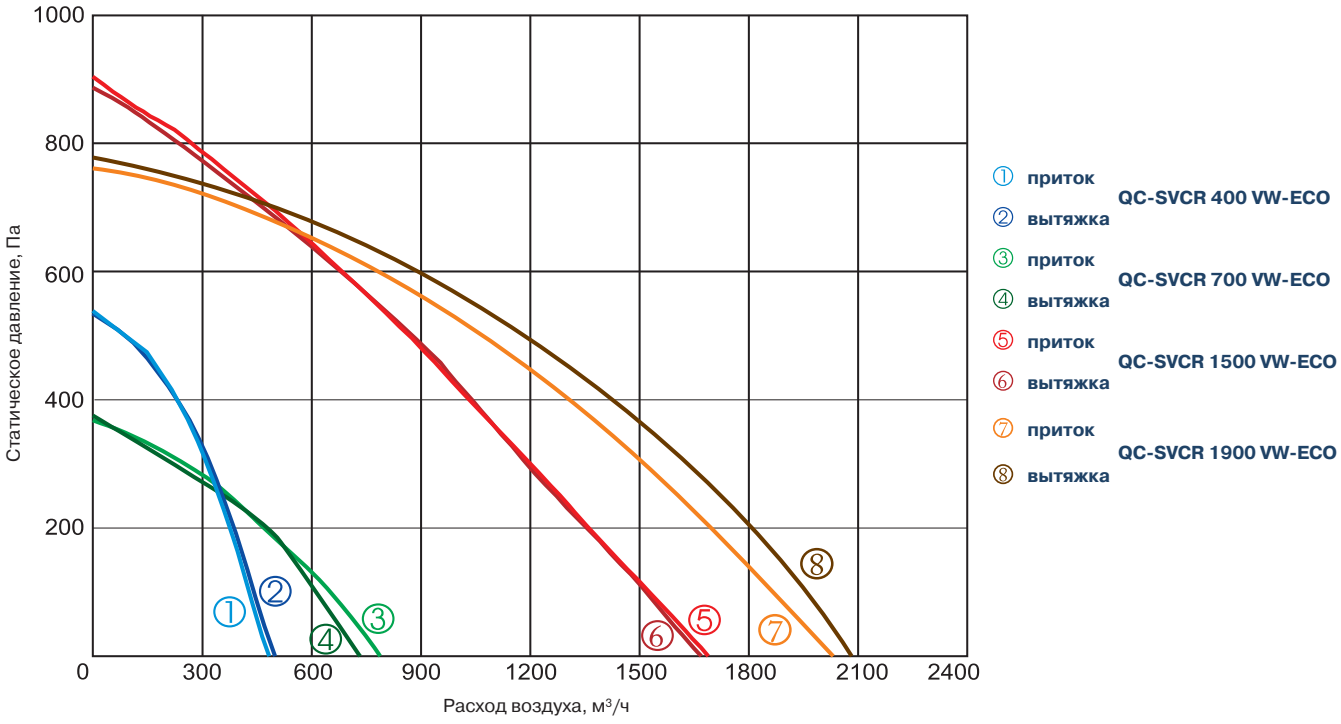

Технические характеристики		Ед. изм.	QC-SVCR 400 VW-ECO	QC-SVCR 700 VW-ECO	QC-SVCR 1500 VW-ECO	QC-SVCR 1900 VW-ECO
Нагреватель						
Температура воды (прямая/обратная)		°C	QC-WT2A, QC-WT3A (доп. опция)	QC-WT2A, QC-WT3A (доп. опция)	QC-WT2A, QC-WT3A (доп. опция)	QC-WT2A, QC-WT3A (доп. опция)
Тепловая мощность		кВт				
Расход воды		м³/ч				
Потеря давления воды		кПа				
Вентиляторы						
Число фаз/напряжение/частота		Ф/В/Гц	1/230/50	1/230/50	1/230/50	1/230/50
Вытяжной	Мощность/ток	кВт/А	0,173/1,26	0,177/1,2	0,540/3,38	0,581/2,61
	Число оборотов в минуту	об./мин	2520	1740	3580	2600
Приточный	Мощность/ток	кВт/А	0,173/1,26	0,177/1,2	0,520/3,29	0,581/2,61
	Число оборотов в минуту	об./мин	2520	1740	3580	2600
Класс защиты			IP-44	IP-44	IP-44	IP-54
Суммарное электрическое портебление		кВт/А	0,35/2,6	0,36/2,4	1,06/6,67	1,162/5,22
КПД рекуператора			75 %	74 %	74 %	70 %
Автоматическое управление			Встроено	Встроено	Встроено	Встроено
Фильтр						
Вытяжка			F5	F5	F5	F5
Приток			F5	F5	F5	F5
Толщина изоляции		мм	50	50	50	50
Масса		кг	79,0	104,0	160,0	163,0

Вид со стороны обслуживания

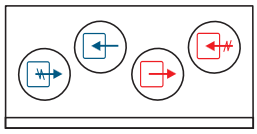

QC-SVCR 400 VWL-ECO

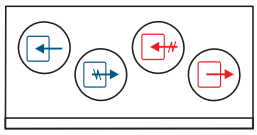

QC-SVCR 700 VWL-ECO
QC-SVCR 1500 VWL-ECO
QC-SVCR 1900 VWL-ECO

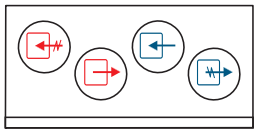

QC-SVCR 400 VWR-ECO

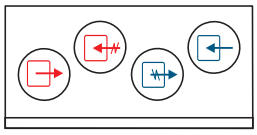

QC-SVCR 700 VWR-ECO
QC-SVCR 1500 VWR-ECO
QC-SVCR 1900 VWR-ECO

Выброс воздуха | Воздух из помещения | Наружный воздух | Воздух в помещение

TPC
стр. 217

UNI
стр. 216

PRO
стр. 216

DTV 500
стр. 221

QC-MP
стр. 194

Для эксплуатации вентагрегата при низких температурах наружного воздуха необходимо установить в приточный воздуховод дополнительный нагреватель перед вентагрегатом.