ПРИТОЧНО-ВЫТЯЖНОЙ ВЕНТАГРЕГАТ
С РОТОРНЫМ РЕГЕНЕРАТОРОМ
И ЭЛЕКТРИЧЕСКИМ НАГРЕВАТЕЛЕМ
(ИСПОЛНЕНИЕ ECO)

QC-SVCR 400, 700, 1500 VE

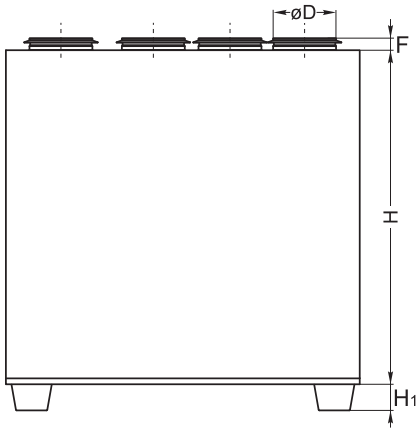

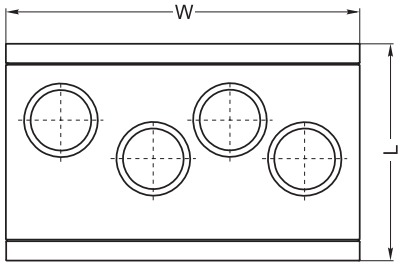

QC	-	SVCR	400	V	E	L
1		2	3	4	5	6

1 **QC** - вентиляционное оборудование торговой марки QuattroClima

2 **SVCR** - компактный вентагрегат приточно-вытяжного типа с роторным регенератором

3 **400** - типоразмер вентагрегата

4 **V** - вертикальное исполнение

5 **E** - электрический нагреватель

6 Сторона обслуживания

L - левостороннее исполнение

R - правостороннее исполнение

Тип вентагрегата	Размеры, мм					
	W	L	H	ØD	H1	F
QC-SVCR 400 VE	900	553	850	160	40	30
QC-SVCR 700 VE	1000	653	980	250	40	40
QC-SVCR 1500 VE	1300	853	1150	315	70	40

НАЗНАЧЕНИЕ

- Используются в системах приточной вентиляции зданий бытового, общественного или административного назначения.
- Вентагрегаты с рекуперацией тепла очищают, нагревают, подают свежий воздух, а также удаляют воздух из помещения.
- Вентагрегаты используются только в системах вентиляции и кондиционирования чистого воздуха.
- Установки используют тепло удаляемого воздуха для подогрева поступающего воздуха.

ОПИСАНИЕ

- Производительные и бесшумные приточные и вытяжные вентиляторы производства фирмы Ziehl-Abegg (Германия).
- Электродвигатели имеют встроенные в обмотки термоконтакты с автоматическим перезапуском.
- Роторный рекуператор производства фирмы Heatex (Швеция) обладает эффективностью теплоотдачи 74 – 75 %.
- В установках используются электрические нагреватели, оснащенные двумя термостатами защиты от перегрева.
- Вентагрегаты должны монтироваться в помещениях с температурой не ниже -5 °С.
- Минимальная скорость воздушного потока через нагреватель 1,5 м/с.
- Фильтр карманный, приток/вытяжка, класс очистки F5/F5.
- Максимально допустимая влажность перемещаемого воздуха не более 70 %.

УПРАВЛЕНИЕ

- Регулирование работы вентустановки осуществляется с помощью многофункциональных сенсорных и кнопочных пультов управления.

КОНСТРУКЦИЯ

- Корпус изготавливается из оцинкованной стали и окрашивается порошковой краской.
- Изоляция на основе минеральной ваты толщиной 50 мм.
- Сервисная дверца надежно закрывается с помощью специальных ручек.

МОНТАЖ

- Вентагрегаты должны работать только в вертикальном положении.
- Подключение воздуховодов осуществляется сверху в соответствии с указаниями на корпусе вентагрегата.
- Обеспечить свободное пространство для открывания сервисной дверцы.

КАЧЕСТВО И БЕЗОПАСНОСТЬ

- Сертификат соответствия в системе ГОСТ Р.

QC-KT стр. 131

QC-GMA стр. 134

QC-GA стр. 135

QC-DEGA стр. 140

QC-SA стр. 153

QC-FPRQ стр. 205

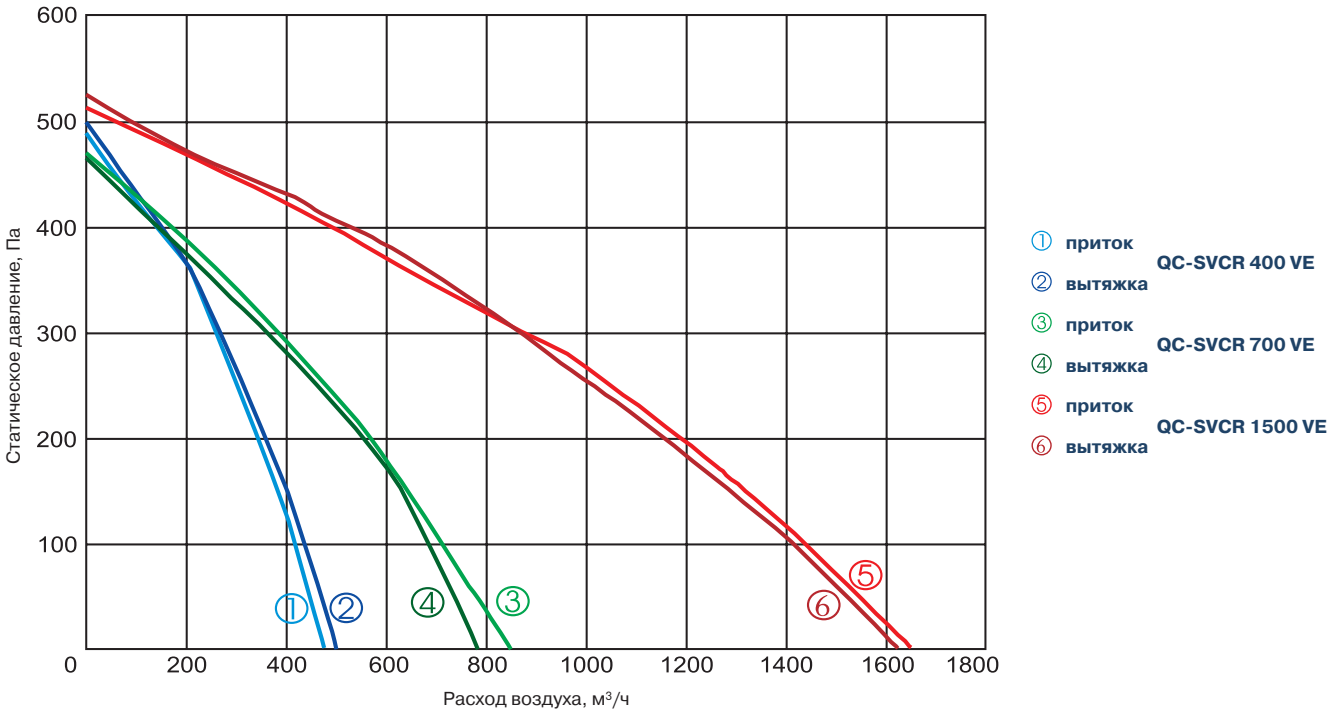

Технические характеристики		Ед. изм	QC-SVCR 400 VE	QC-SVCR 700 VE	QC-SVCR 1500 VE
Нагреватель					
Число фаз/напряжение/частота		Ф/В/Гц	1/230/50	1/230/50	3/400/50
Тепловая мощность		кВт	1,2	2,0	4,5
Вентиляторы					
Число фаз/напряжение/частота		Ф/В/Гц	1/230/50	1/230/50	1/230/50
Вытяжной	Мощность/ток	кВт/А	0,190/0,84	0,280/1,22	0,390/1,71
	Число оборотов в минуту	об./мин	1850	2050	2750
Приточный	Мощность/ток	кВт/А	0,190/0,84	0,280/1,22	0,390/1,71
	Число оборотов в минуту	об./мин	1850	2050	2750
Класс защиты			IP-44	IP-44	IP-44
Суммарное электрическое портебление		кВт/А	1,58/6,89	2,56/11,17	5,28/9,92
КПД рекуператора			75 %	74 %	74 %
Автоматическое управление			Встроено	Встроено	Встроено
Фильтр					
Вытяжка			F5	F5	F5
Приток			F5	F5	F5
Толщина изоляции		мм	50	50	50
Масса		кг	79,0	104,0	170,0

Вид со стороны обслуживания

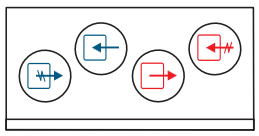

QC-SVCR 400 VEL

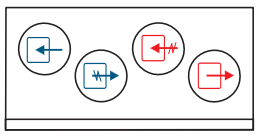

QC-SVCR 700 VEL
QC-SVCR 1500 VEL

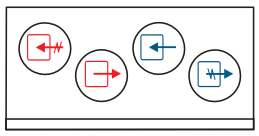

QC-SVCR 400 VER

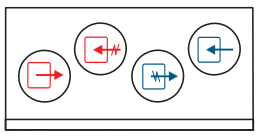

QC-SVCR 700 VER
QC-SVCR 1500 VER

Выброс воздуха | Воздух из помещения | Наружный воздух | Воздух в помещение

TPC
стр. 217

UNI
стр. 216

PRO
стр. 216

DTV 500
стр. 221

Для эксплуатации вентагрегата при низких температурах наружного воздуха необходимо установить в приточный воздуховод дополнительный нагреватель перед вентагрегатом.

ПРИТОЧНО-ВЫТЯЖНОЙ ВЕНТАГРЕГАТ
С РОТОРНЫМ РЕГЕНЕРАТОРОМ
И ВОДЯНЫМ НАГРЕВАТЕЛЕМ
(ВЕРТИКАЛЬНОЕ ИСПОЛНЕНИЕ)

QC-SVCR 400, 700, 1500 VW

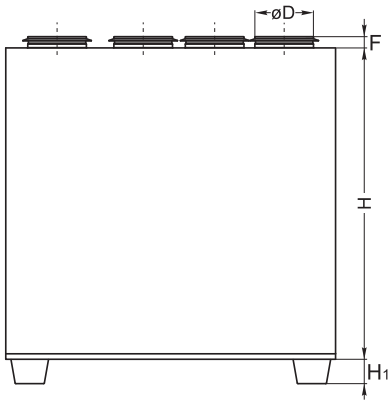

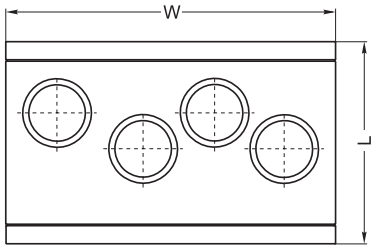

QC	-	SVCR	400	V	W	L
1		2	3	4	5	6

1 **QC** - вентиляционное оборудование торговой марки QuattroClima

2 **SVCR** - компактный вентагрегат приточно-вытяжного типа с роторным регенератором

3 **400** - типоразмер вентагрегата

4 **V** - вертикальное исполнение

5 **W** - водяной нагреватель

6 Сторона обслуживания

L - левостороннее исполнение

R - правостороннее исполнение

Тип вентагрегата	Размеры, мм					
	W	L	H	ØD	H1	F
QC-SVCR 400 VW	900	553	850	160	40	30
QC-SVCR 700 VW	1000	653	980	250	40	40
QC-SVCR 1500 VW	1300	853	1150	315	70	40

НАЗНАЧЕНИЕ

- Используются в системах приточной вентиляции зданий бытового, общественного или административного назначения.
- Вентагрегаты с рекуперацией тепла очищают, нагревают, подают свежий воздух, а также удаляют воздух из помещения.
- Вентагрегаты используются только в системах вентиляции и кондиционирования чистого воздуха.
- Установки используют тепло удаляемого воздуха для подогрева поступающего воздуха.

ОПИСАНИЕ

- Производительные и бесшумные приточные и вытяжные вентиляторы производства фирмы Ziehl-Abegg (Германия).
- Электродвигатели имеют встроенные в обмотки термоконтакты с автоматическим перезапуском.
- Роторный рекуператор производства фирмы Heatex (Швеция) обладает эффективностью теплоотдачи 74 – 75 %.
- В установках используются водяные нагреватели QC-WT2A, QC-WT3A.
- Вентагрегаты должны монтироваться в помещениях с температурой не ниже -5 °С.
- Минимальная скорость воздушного потока через нагреватель 1,5 м/с.
- Фильтр карманный, приток/вытяжка, класс очистки F5/F5.
- Максимально допустимая влажность перемещаемого воздуха не более 70 %.

УПРАВЛЕНИЕ

- Регулирование работы вентустановки осуществляется с помощью многофункциональных сенсорных и кнопочных пультов управления.

ЗАЩИТА ОТ ЗАМОРАЖИВАНИЯ

- При понижении температуры воды в обратном трубопроводе ниже +15°С полностью открывается вентиль нагревателя. Если не удаётся повысить температуру воды в обратном трубопроводе, то подача воздуха будет прекращена, 3-ходовый клапан нагревателя будет полностью открыт и включится водяной насос. Вентагрегат будет работать в таком режиме, пока температура воды не достигнет оптимальных параметров.

КОНСТРУКЦИЯ

- Корпус изготавливается из оцинкованной стали и окрашивается порошковой краской.
- Изоляция на основе минеральной ваты толщиной 50 мм.
- Сервисная дверца надежно закрывается с помощью специальных ручек.

МОНТАЖ

- Вентагрегаты должны работать только в вертикальном положении.
- Подключение воздуховодов осуществляется сверху в соответствии с указаниями на корпусе вентагрегата.
- Обеспечить свободное пространство для открывания сервисной дверцы.

КАЧЕСТВО И БЕЗОПАСНОСТЬ

- Сертификат соответствия в системе ГОСТ Р.

QC-KT стр. 131

QC-GMA стр. 134

QC-GA стр. 135

QC-DEGA стр. 140

QC-SA стр. 153

QC-WT2A стр. 176
QC-WT3A стр. 178

QC-FPRQ стр. 205

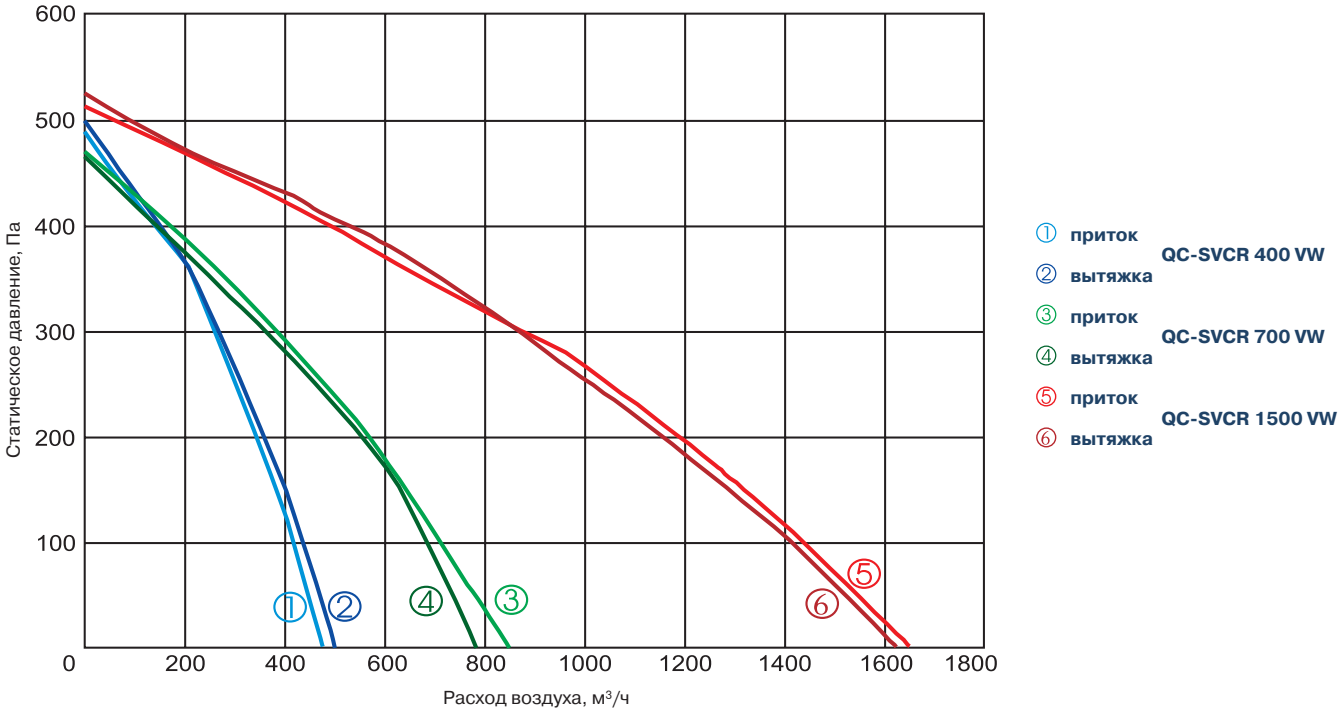

Технические характеристики		Ед. изм	QC-SVCR 400 VW	QC-SVCR 700 VW	QC-SVCR 1500 VW
Нагреватель					
Температура воды (прямая/обратная)		°C	QC-WT2A, QC-WT3A (доп. опция)	QC-WT2A, QC-WT3A (доп. опция)	QC-WT2A, QC-WT3A (доп. опция)
Тепловая мощность		кВт			
Расход воды		м³/ч			
Потеря давления воды		кПа			
Вентиляторы					
Число фаз/напряжение/частота		Ф/В/Гц	1/230/50	1/230/50	1/230/50
Вытяжной	Мощность/ток	кВт/А	0,190/0,84	0,280/1,22	0,390/1,71
	Число оборотов в минуту	об./мин	1850	2050	2750
Приточный	Мощность/ток	кВт/А	0,190/0,84	0,280/1,22	0,390/1,71
	Число оборотов в минуту	об./мин	1850	2050	2750
Класс защиты			IP-44	IP-44	IP-44
Суммарное электрическое портебление		кВт/А	0,39/1,68	0,56/2,44	0,78/3,42
КПД рекуператора			75 %	74 %	74 %
Автоматическое управление			Встроено	Встроено	Встроено
Фильтр					
Вытяжка			F5	F5	F5
Приток			F5	F5	F5
Толщина изоляции		мм	50	50	50
Масса		кг	79,0	104,0	170,0

Вид со стороны обслуживания

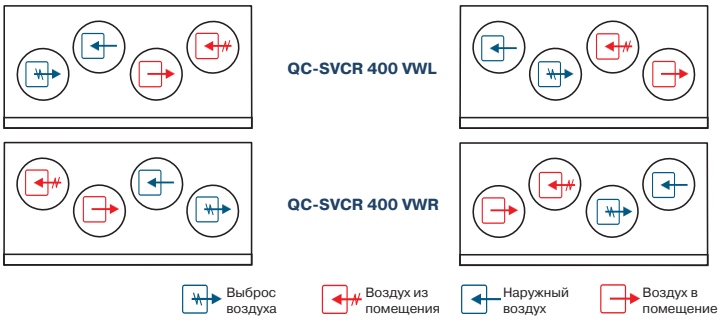

TPC
стр. 217

UNI
стр. 216

PRO
стр. 216

DTV 500
стр. 221

QC-MP
стр. 194

Для эксплуатации вентагрегата при низких температурах наружного воздуха необходимо установить в приточный воздуховод дополнительный нагреватель перед вентагрегатом.